TK30 UU NB

Шариковые втулки

ТИП: Цилиндрические линейные направляющие, Шариковые втулки, Самоустанавливающиеся, Закрытая конструкция, Тип TK (NB)

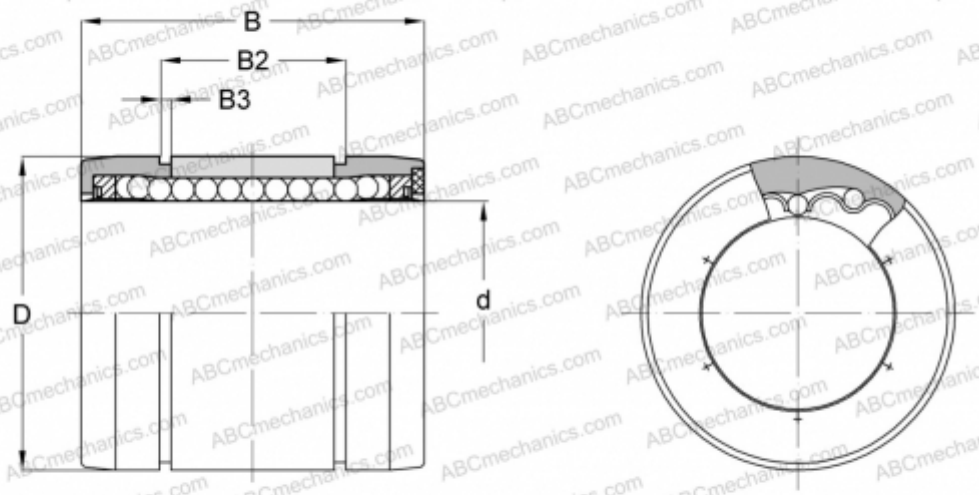

Технические характеристики

РАЗМЕРЫ, ММ	
d	30,000
D	47,000
B	68,000
B2	52,100
B3	1,850
МАССА, КГ	0,216
ПРОИЗВОДИТЕЛЬ	NB