TW 10 UU NB

Шариковые втулки

ТИП: Цилиндрические линейные направляющие, Шариковые втулки, Самоустанавливающиеся, Закрытая конструкция, Тип TW, дюймовые (NB)

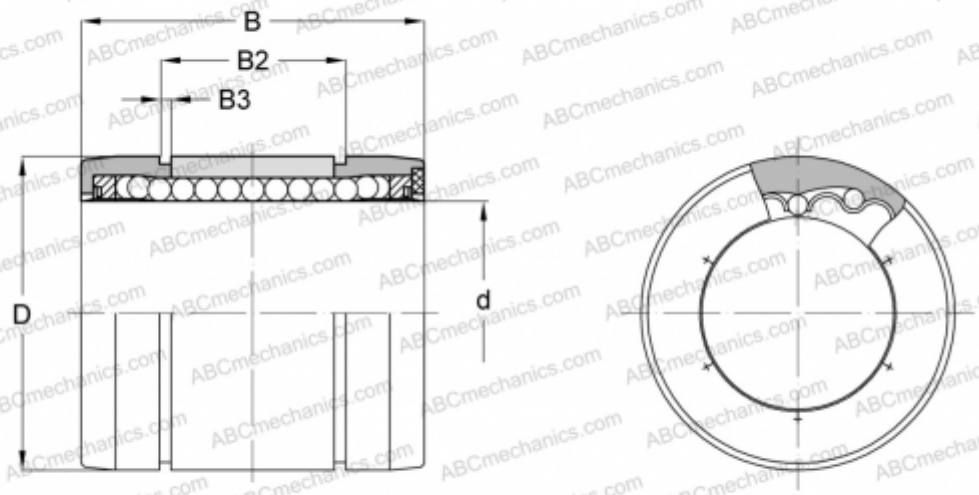

Технические характеристики

РАЗМЕРЫ, ММ	
d	15,875
D	28,575
B	38,100
B2	28,245
B3	1,420
МАССА, КГ	0,047
ПРОИЗВОДИТЕЛЬ	NB