TW 16 UU NB

Шариковые втулки

ТИП: Цилиндрические линейные направляющие, Шариковые втулки, Самоустанавливающиеся, Закрытая конструкция, Тип TW, дюймовые (NB)

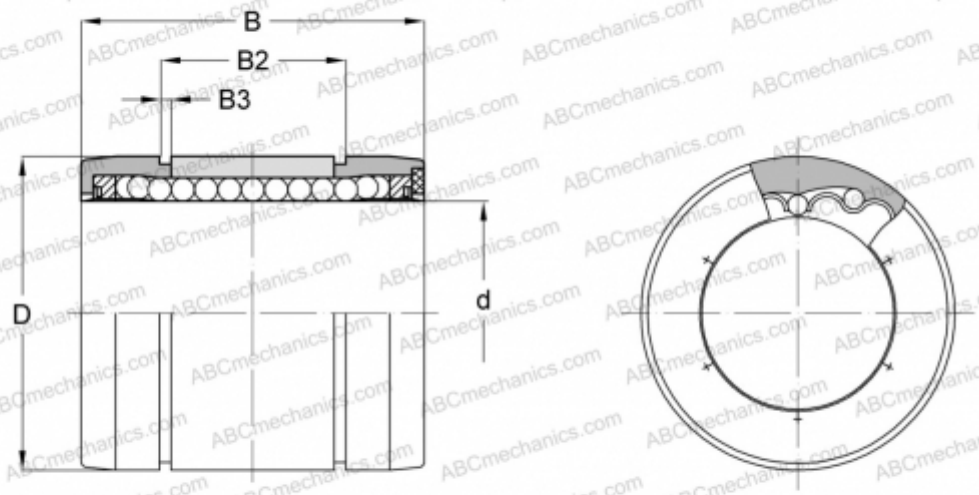

Технические характеристики

РАЗМЕРЫ, ММ	
d	25,400
D	39,688
B	57,150
B2	47,904
B3	1,725
МАССА, КГ	0,120
ПРОИЗВОДИТЕЛЬ	NB