TW 24 UU NB

Шариковые втулки

ТИП: Цилиндрические линейные направляющие, Шариковые втулки, Самоустанавливающиеся, Закрытая конструкция, Тип TW, дюймовые (NB)

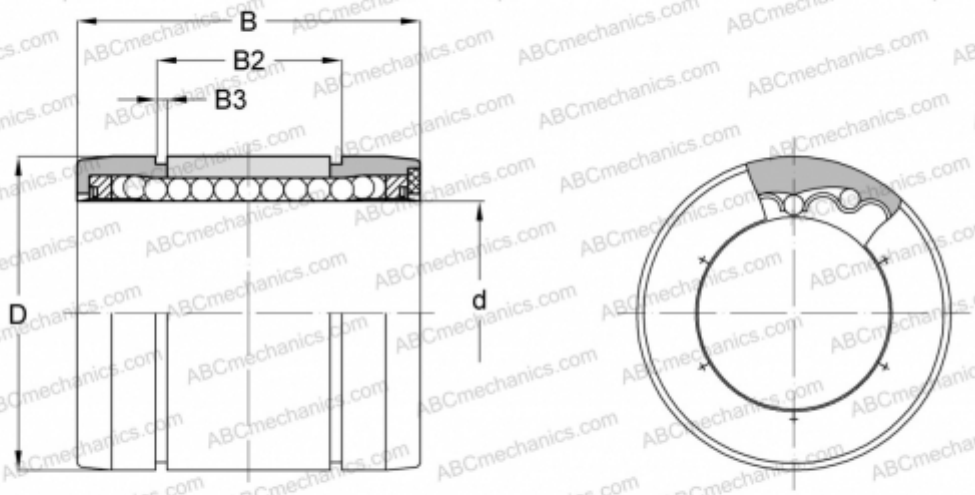

Технические характеристики

РАЗМЕРЫ, ММ	
d	38,100
D	60,325
B	76,200
B2	61,519
B3	2,182
МАССА, КГ	0,340
ПРОИЗВОДИТЕЛЬ	NB