TK16 UU OP NB

Шариковые втулки

ТИП: Цилиндрические линейные направляющие, Шариковые втулки, Самоустанавливающиеся, Открытая конструкция, для использования с рельсовым валом, Тип TK..OP (NB)

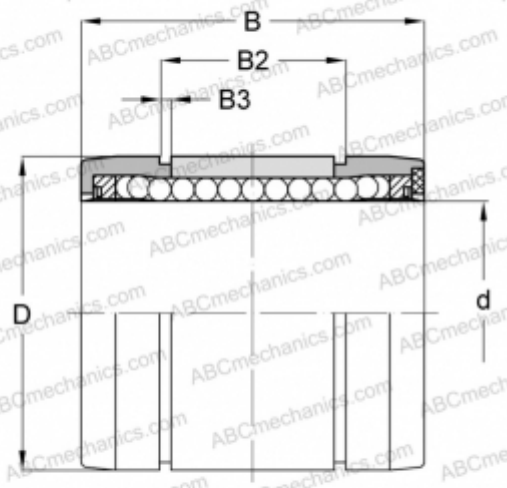

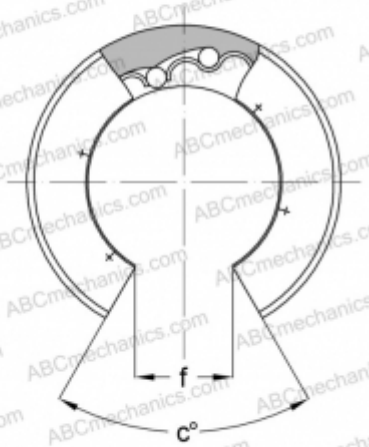

Технические характеристики

РАЗМЕРЫ, ММ	
d	16,000
D	26,000
B	36,000
B2	24,900
B3	1,300
f	9,000
c	68
МАССА, КГ	0,035
ПРОИЗВОДИТЕЛЬ	NB