TW 24 UU OP NB

Шариковые втулки

ТИП: Цилиндрические линейные направляющие, Шариковые втулки, Самоустанавливающиеся, Открытая конструкция, для использования с рельсовым валом, Тип TW..OP, дюймовые (NB)

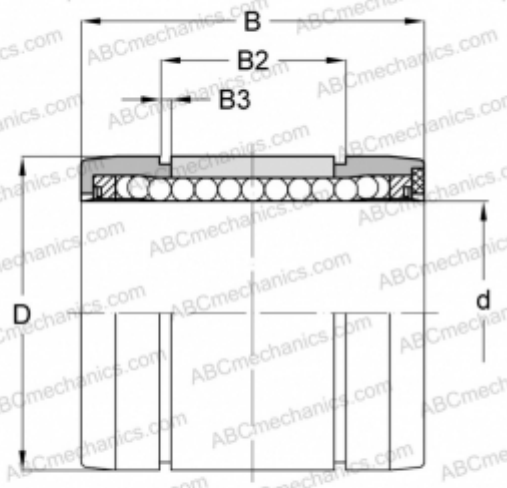

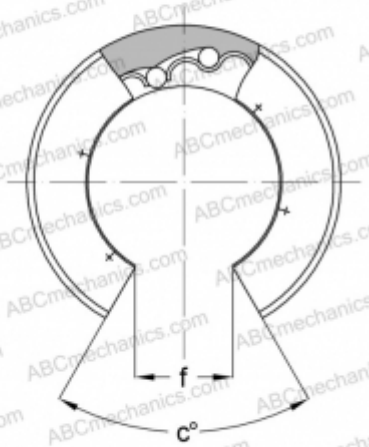

Технические характеристики

РАЗМЕРЫ, ММ	
d	38,100
D	60,325
B	76,200
B2	61,519
B3	2,182
f	19,050
c	30
МАССА, КГ	0,290
ПРОИЗВОДИТЕЛЬ	NB