3094 SKF

Манжетные уплотнения

ТИП: Манжетные уплотнения, С металлическим корпусом, Стягивающая пружина, Тип CRWA5, материал NBR (SKF)

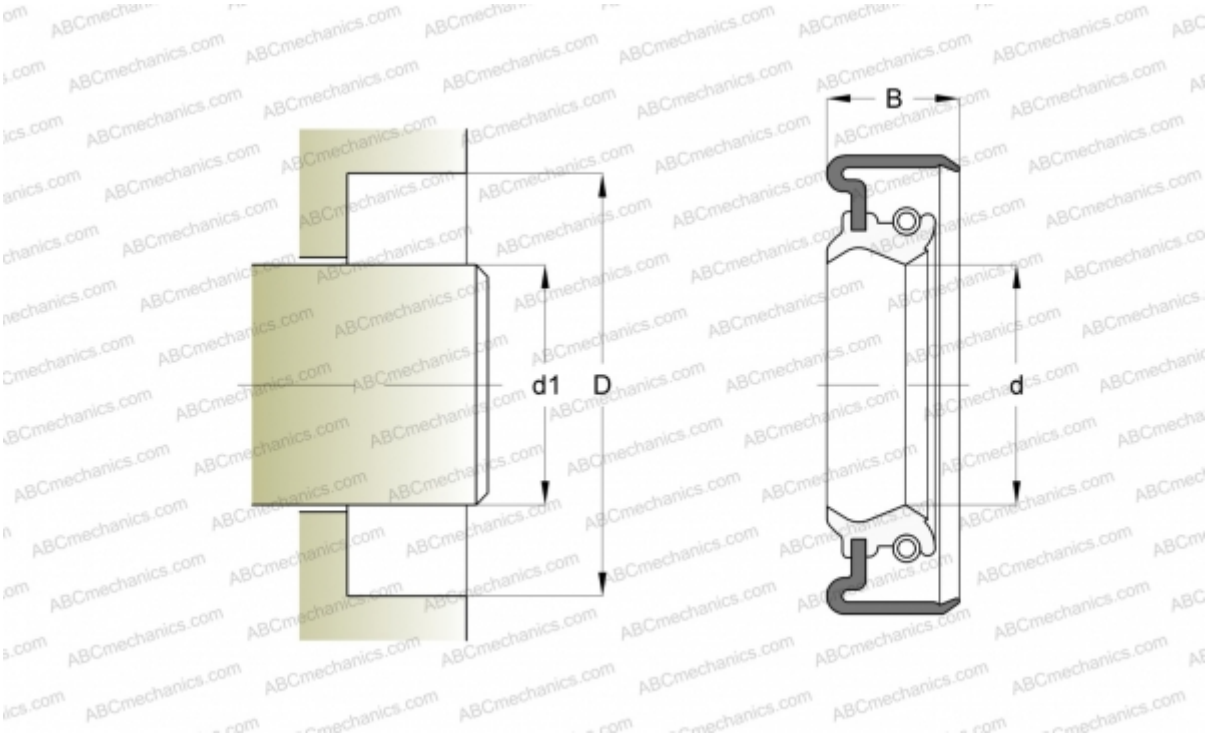

Технические характеристики

РАЗМЕРЫ, ММ	
d1	7,950
d	7,950
D	17,424
B	7,950

ПРОИЗВОДИТЕЛЬ	SKF

АНАЛОГИ	
CR	CR 3094

РАСЧЕТНЫЕ ДАННЫЕ	
Рабочая температура мин	-40 °C
Рабочая температура макс	100 °C
Допустимая рабочая температура, в течение короткого периода макс	120 °C
Перепад давления макс	0,630 МПа
Окружная скорость макс	10,000 м/с