26289 SKF

Манжетные уплотнения

ТИП: Манжетные уплотнения, С металлическим корпусом, Стягивающая пружина, Тип TL4, материал NBR (SKF)

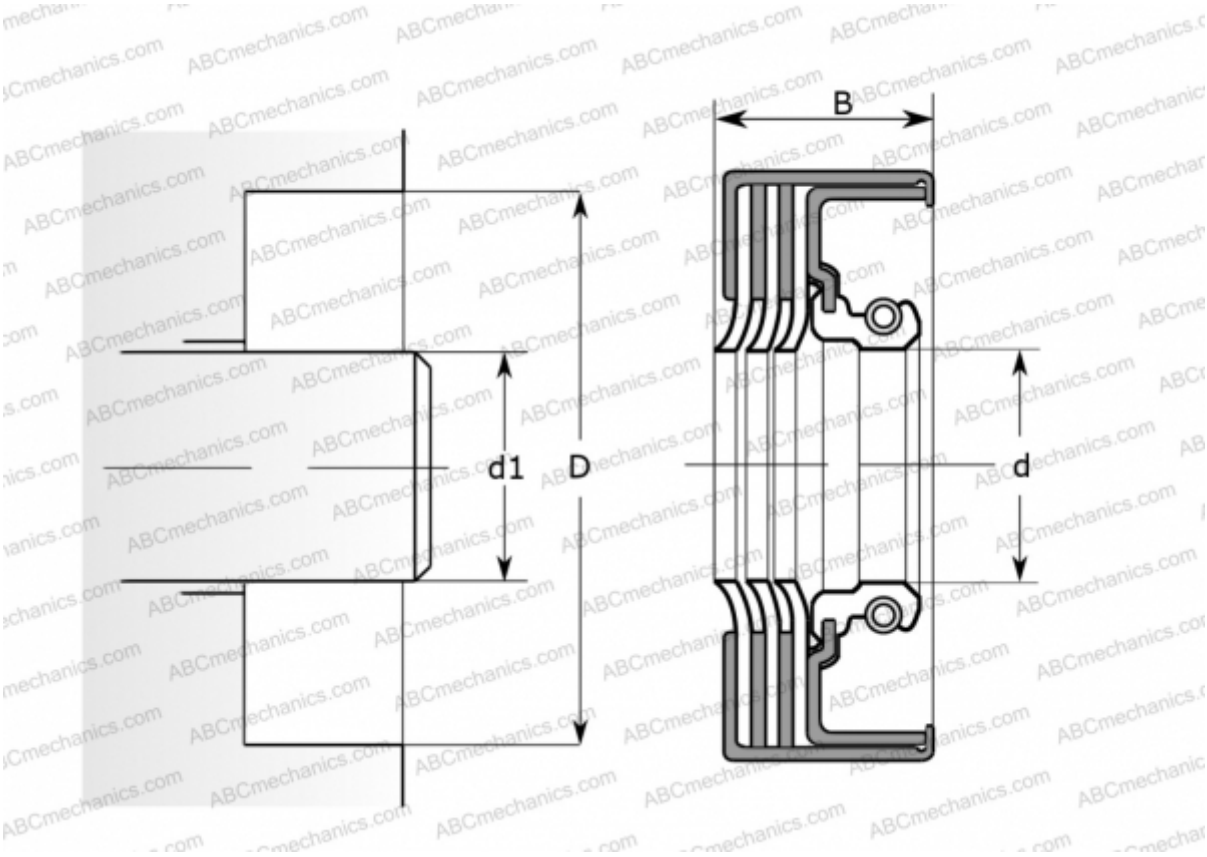

Технические характеристики

РАЗМЕРЫ, ММ	
d1	66,675
d	66,675
D	95,275
B	18,161

ПРОИЗВОДИТЕЛЬ	SKF

АНАЛОГИ	
CR	CR 26289

РАСЧЕТНЫЕ ДАННЫЕ	
Окружная скорость макс	0,001 м/с