CR 530484 CR

Манжетные уплотнения

ТИП: Манжетные уплотнения, С металлическим корпусом, Беспружинная уплотнительная кромка, Тип HM21, материал NBR (SKF)

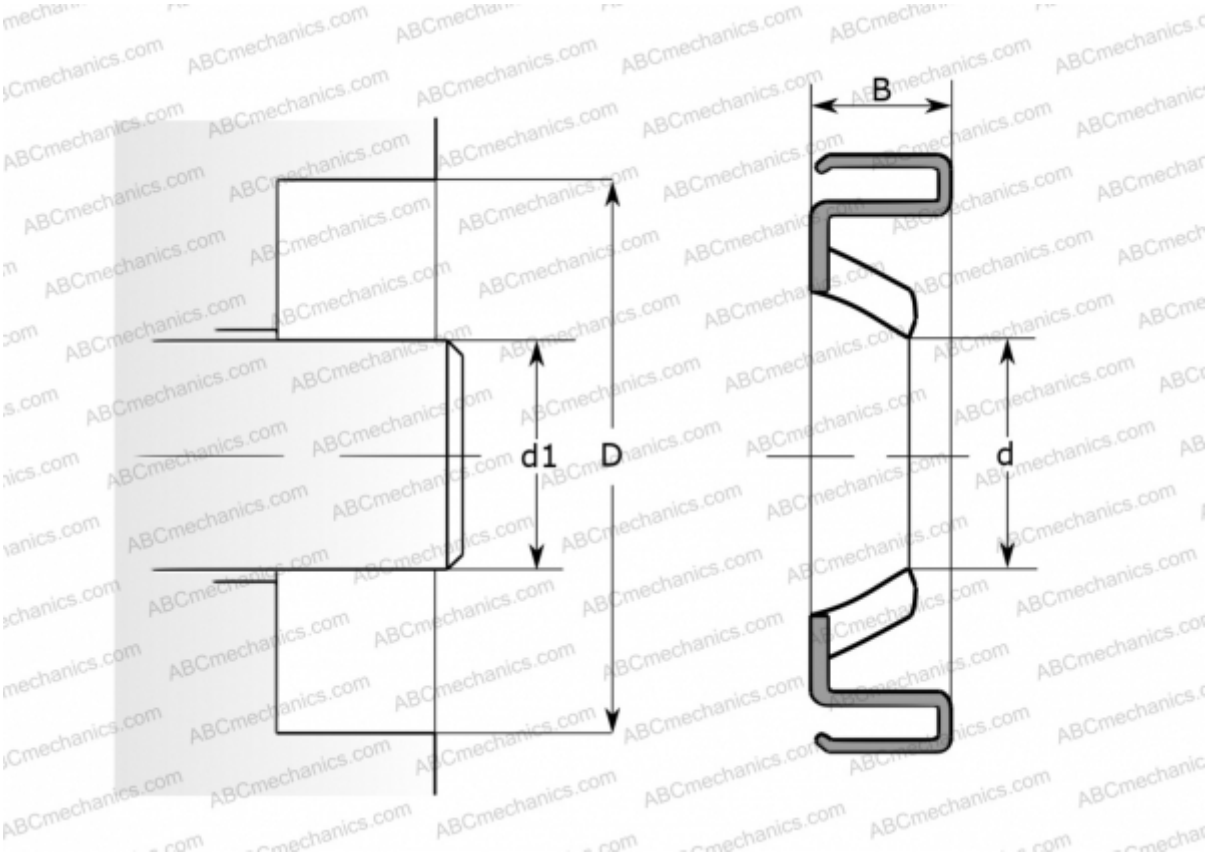

Технические характеристики

РАЗМЕРЫ, ММ	
d1	25,400
d	25,400
D	45,237
B	6,350

ПРОИЗВОДИТЕЛЬ	CR

АНАЛОГИ	
SKF	530484

РАСЧЕТНЫЕ ДАННЫЕ	
Рабочая температура мин	-40 °C
Рабочая температура макс	100 °C
Допустимая рабочая температура, в течение короткого периода макс	120 °C
Перепад давления макс	0,070 МПа
Окружная скорость макс	6,000 м/с