CR 14631 CR

Манжетные уплотнения

ТИП: Манжетные уплотнения, С металлическим корпусом, Беспружинная уплотнительная кромка, Тип HMA10, материал NBR (SKF)

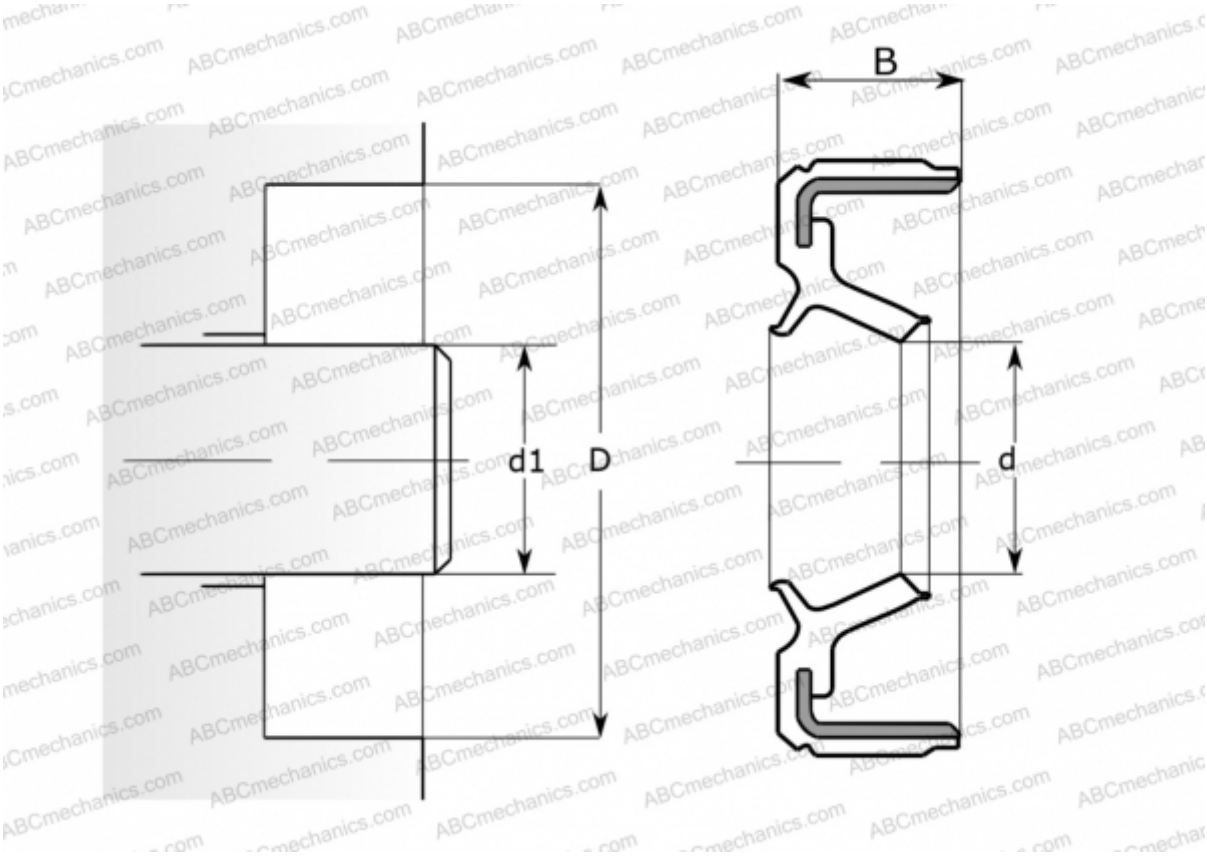

Технические характеристики

РАЗМЕРЫ, ММ	
d1	37,414
d	37,414
D	50,063
B	14,300

ПРОИЗВОДИТЕЛЬ	CR

АНАЛОГИ	
SKF	14631

РАСЧЕТНЫЕ ДАННЫЕ	
Рабочая температура мин	-40 °C
Рабочая температура макс	100 °C
Допустимая рабочая температура, в течение короткого периода макс	120 °C
Перепад давления макс	0,070 МПа
Окружная скорость макс	0,001 м/с