34894 SIMRIT

Манжетные уплотнения

ТИП: Манжетные уплотнения, С металлическим корпусом и дополнительным усилением торцевой поверхности, Стягивающая пружина, Тип B2SL, материал 72 NBR 902 (SIMRIT)

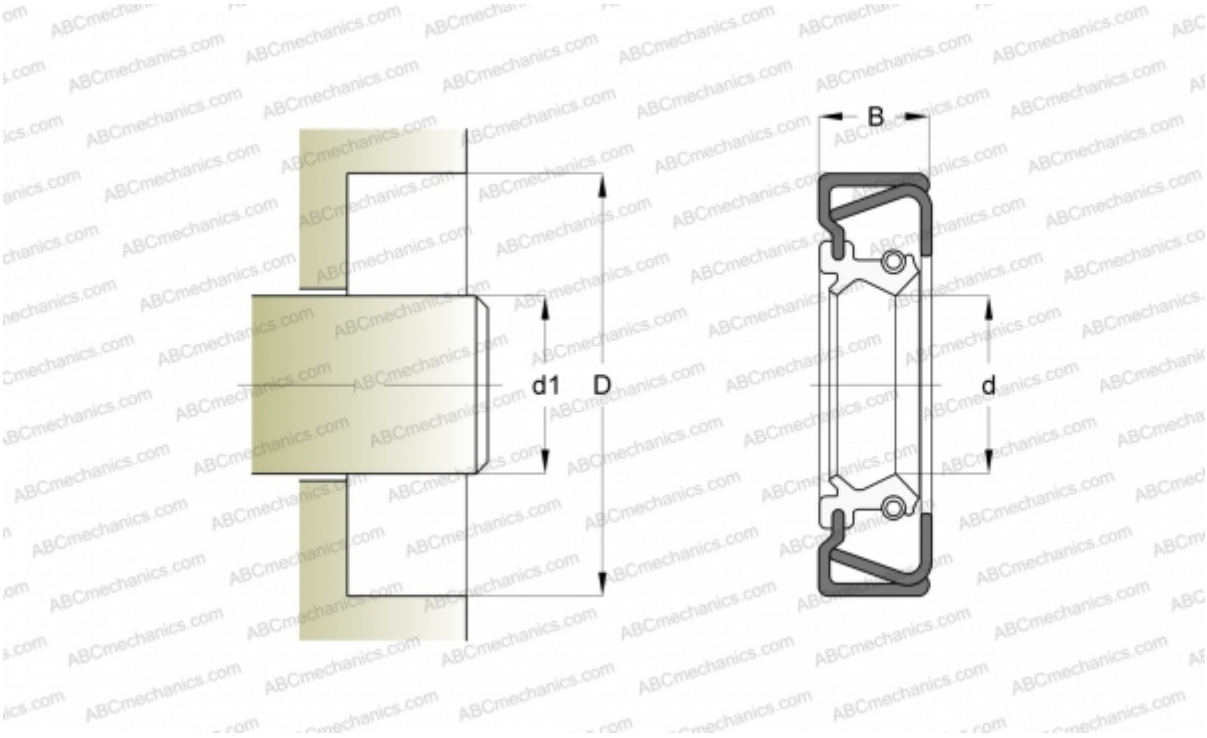

Технические характеристики

РАЗМЕРЫ, ММ	
d1	30,000
d	30,000
D	52,000
B	9,000

ПРОИЗВОДИТЕЛЬ	SIMRIT

РАСЧЕТНЫЕ ДАННЫЕ	
Рабочая температура мин	-40 °C
Рабочая температура макс	100 °C
Допустимая рабочая температура, в течение короткого периода макс	120 °C
Перепад давления макс	0,050 МПа
Окружная скорость макс	10,000 м/с

ЗАМЕНЯЕТ
B2SL 30-52-9 72 NBR 902 (34894)