49011963 SIMRIT

Манжетные уплотнения

ТИП: Манжетные уплотнения, С обрезиненным наружным диаметром, Стягивающая пружина, Тип BAUMSL, материал 75 FKM 585 (SIMRIT)

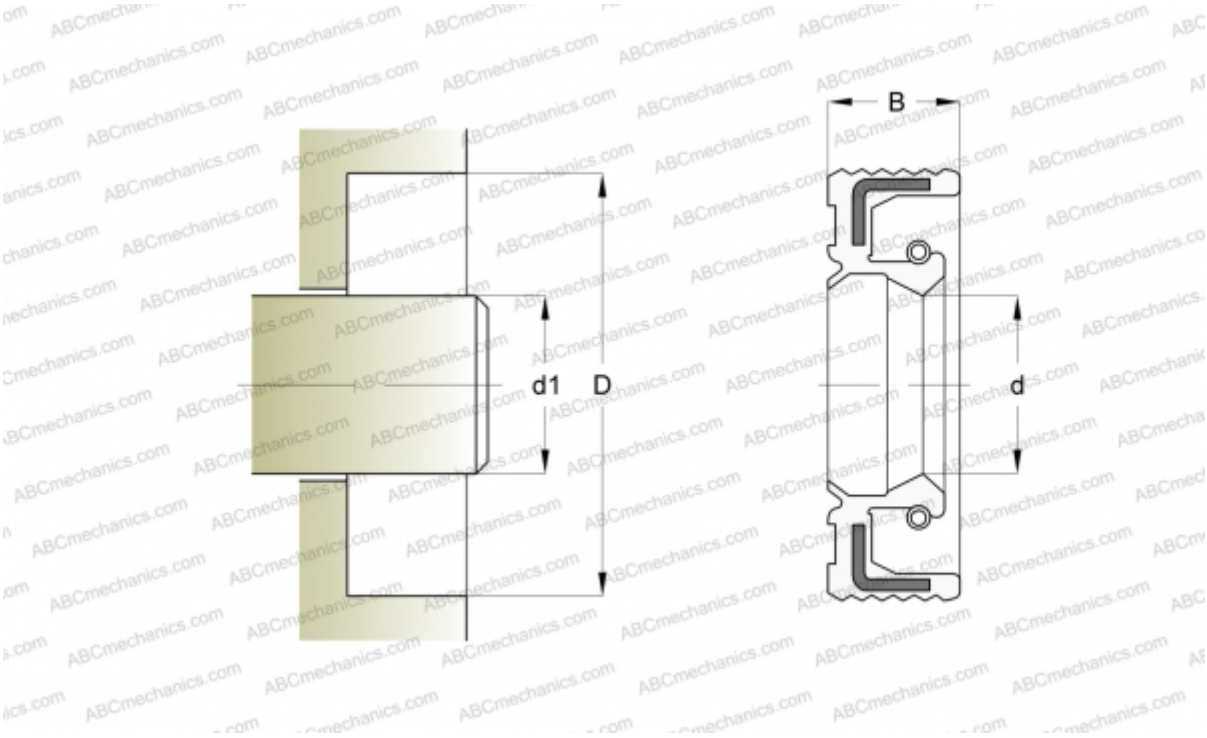

Технические характеристики

РАЗМЕРЫ, ММ	
d1	32,000
d	32,000
D	62,000
B	10,000

ПРОИЗВОДИТЕЛЬ	SIMRIT

РАСЧЕТНЫЕ ДАННЫЕ	
Рабочая температура мин	-25 °C
Рабочая температура макс	160 °C
Перепад давления макс	0,050 МПа
Окружная скорость макс	30,000 м/с

ЗАМЕНЯЕТ
BAUMSL 32-62-10 75 FKM 585 (49011963)