525351 SIMRIT

Манжетные уплотнения

ТИП: Манжетные уплотнения, Специальные конструкции, Тип MSS-1, материал 75 FKM 585 (SIMRIT)

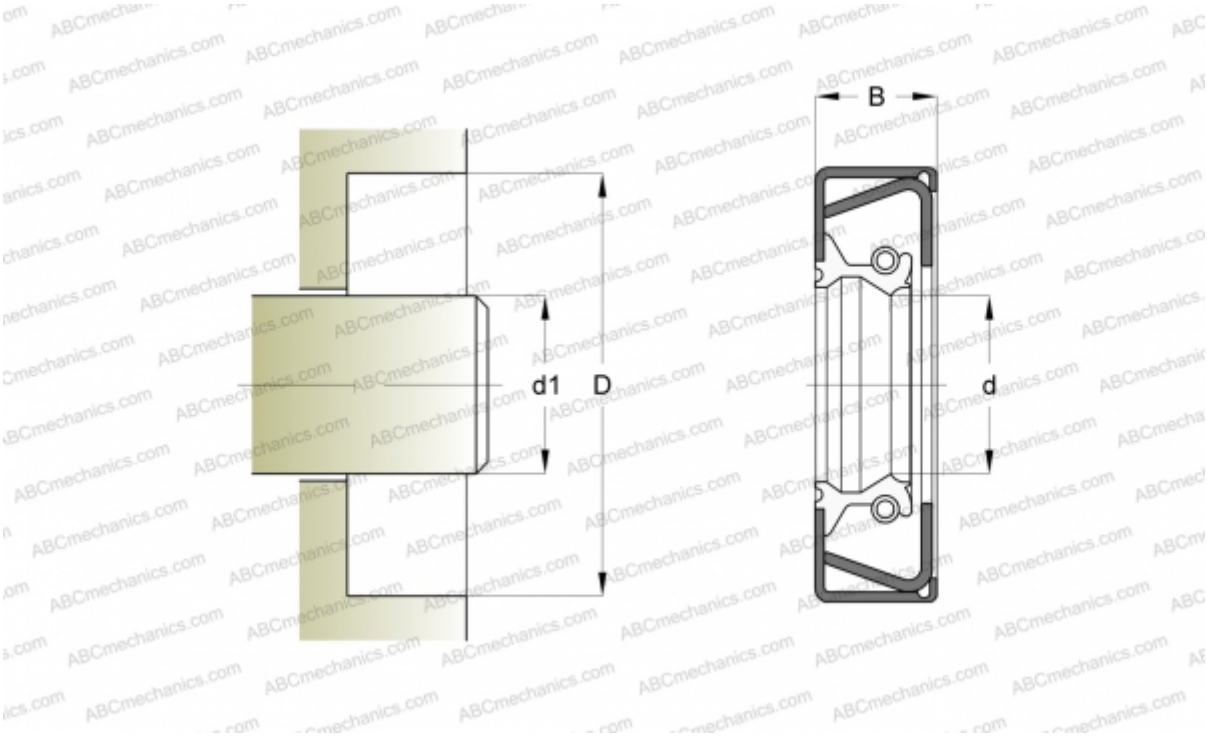

Технические характеристики

РАЗМЕРЫ, ММ	
d1	40,000
d	40,000
D	80,000
B	10,000

ПРОИЗВОДИТЕЛЬ	SIMRIT

РАСЧЕТНЫЕ ДАННЫЕ	
Рабочая температура мин	-25 °C
Рабочая температура макс	160 °C
Перепад давления макс	0,050 МПа
Окружная скорость макс	6,000 м/с

ЗАМЕНЯЕТ
MSS-1 40-80-10 75 FKM 585 (525351)