49012627 SIMRIT

Манжетные уплотнения

ТИП: Манжетные уплотнения, Специальные конструкции, Тип MSS-1, материал 75 FKM 585 (SIMRIT)

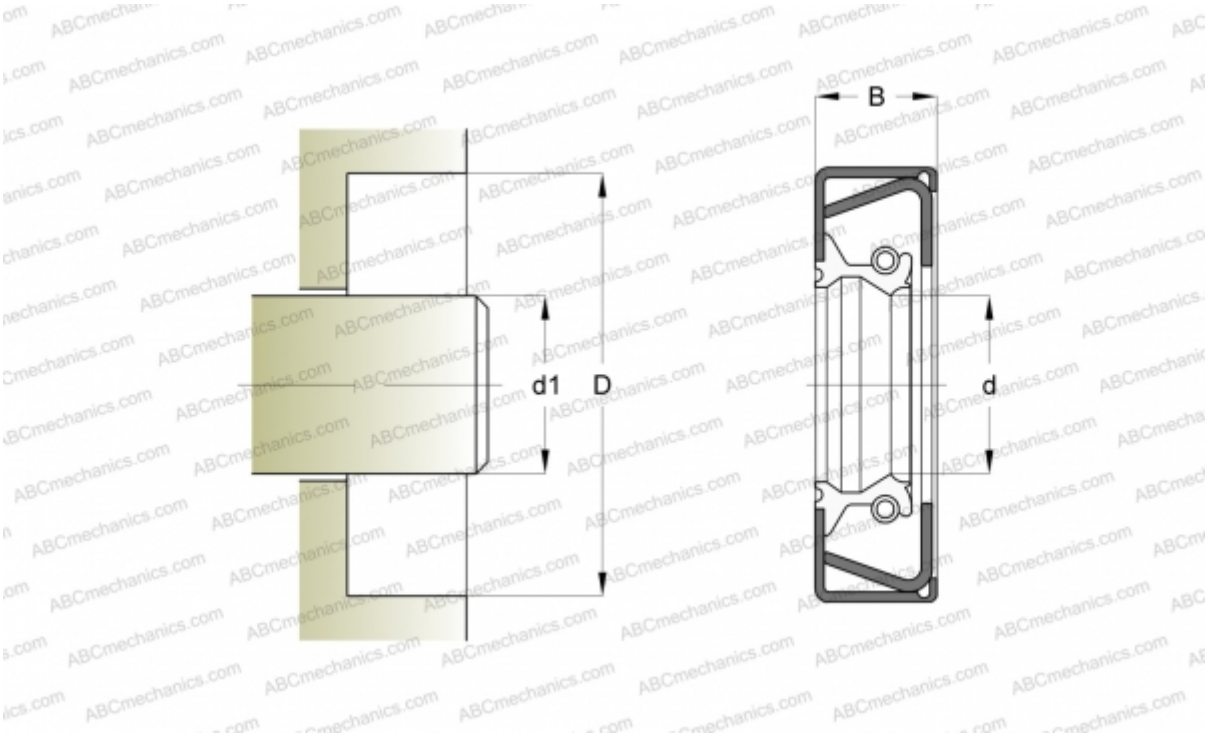

Технические характеристики

РАЗМЕРЫ, ММ	
d1	45,000
d	45,000
D	75,000
B	8,000

ПРОИЗВОДИТЕЛЬ	SIMRIT

РАСЧЕТНЫЕ ДАННЫЕ	
Рабочая температура мин	-25 °C
Рабочая температура макс	160 °C
Перепад давления макс	0,050 МПа
Окружная скорость макс	6,000 м/с

ЗАМЕНЯЕТ
MSS-1 45-75-8 75 FKM 585 (49012627)