CUCT 205CE ASAHI

Подшипниковые узлы

ТИП: Подшипниковые узлы с корпусами, С корпусами-натяжителями, Корпуса из серого чугуна, Подшипник с резьбовыми штифтами на внутреннем кольце, Тип CUCT..CE с чугунными крышками, закрыт с одной стороны (ASAHI)

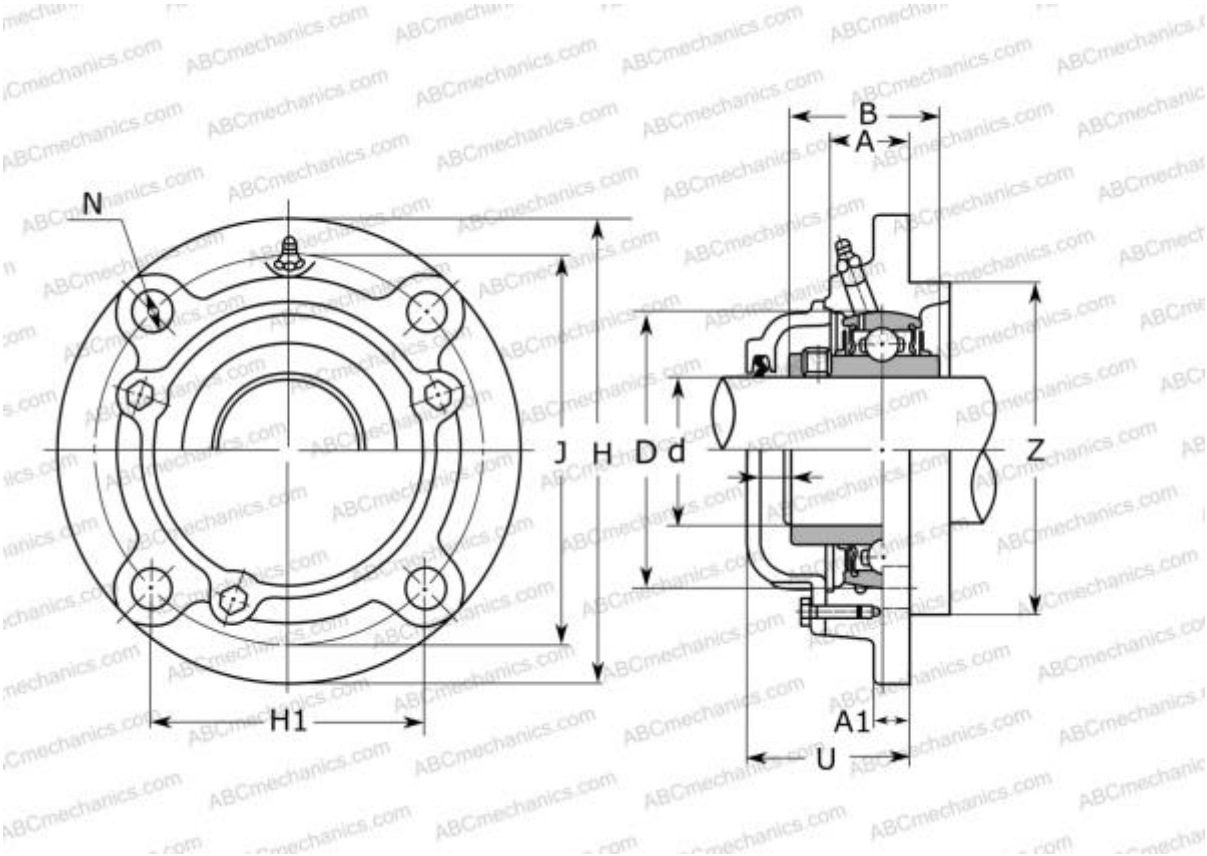

Технические характеристики

РАЗМЕРЫ, ММ	
d	25,000
D	52,000
B	34,100
L	100,000
H	89,000
A	24,000
H2	32,000
A1	12,000
A2	70,000
N	19,000
N1	16,000
S	14,300
U	51,000
I	51,000
h	62,000

МАССА, КГ	1,500
Подшипник	UC 205
Корпус	CT 205
ПРОИЗВОДИТЕЛЬ	ASAHI

АНАЛОГИ	
ASAHI	CT 205 + UC 205