CUCT 207CE ASAHI

Подшипниковые узлы

ТИП: Подшипниковые узлы с корпусами, С корпусами-натяжителями, Корпуса из серого чугуна, Подшипник с резьбовыми штифтами на внутреннем кольце, Тип CUCT..CE с чугунными крышками, закрыт с одной стороны (ASAHI)

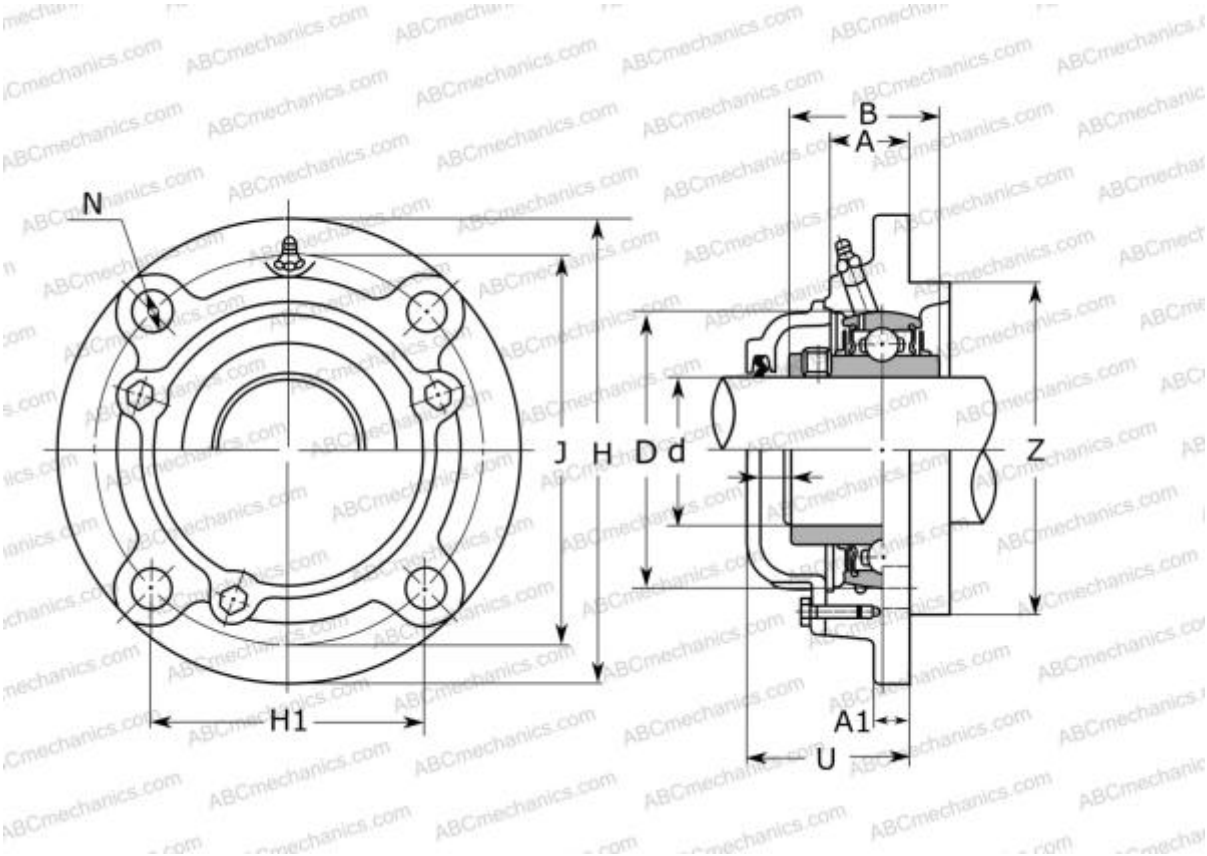

Технические характеристики

РАЗМЕРЫ, ММ	
d	35,000
D	72,000
B	42,900
L	129,000
H	102,000
A	30,000
H2	37,000
A1	12,000
A2	80,000
N	22,000
N1	16,000
S	17,500
U	64,000
I	64,000
h	78,000

МАССА, КГ	2,600
Подшипник	UC 207
Корпус	CT 207
ПРОИЗВОДИТЕЛЬ	ASAHI

АНАЛОГИ	
ASAHI	CT 207 + UC 207