UCT 206E ASAHI

Подшипниковые узлы

ТИП: Подшипниковые узлы с корпусами, С корпусами-натяжителями, Корпуса из серого чугуна, Подшипник с резьбовыми штифтами на внутреннем кольце, Тип UCT..E с крышками из прессованной стали (ASAHI)

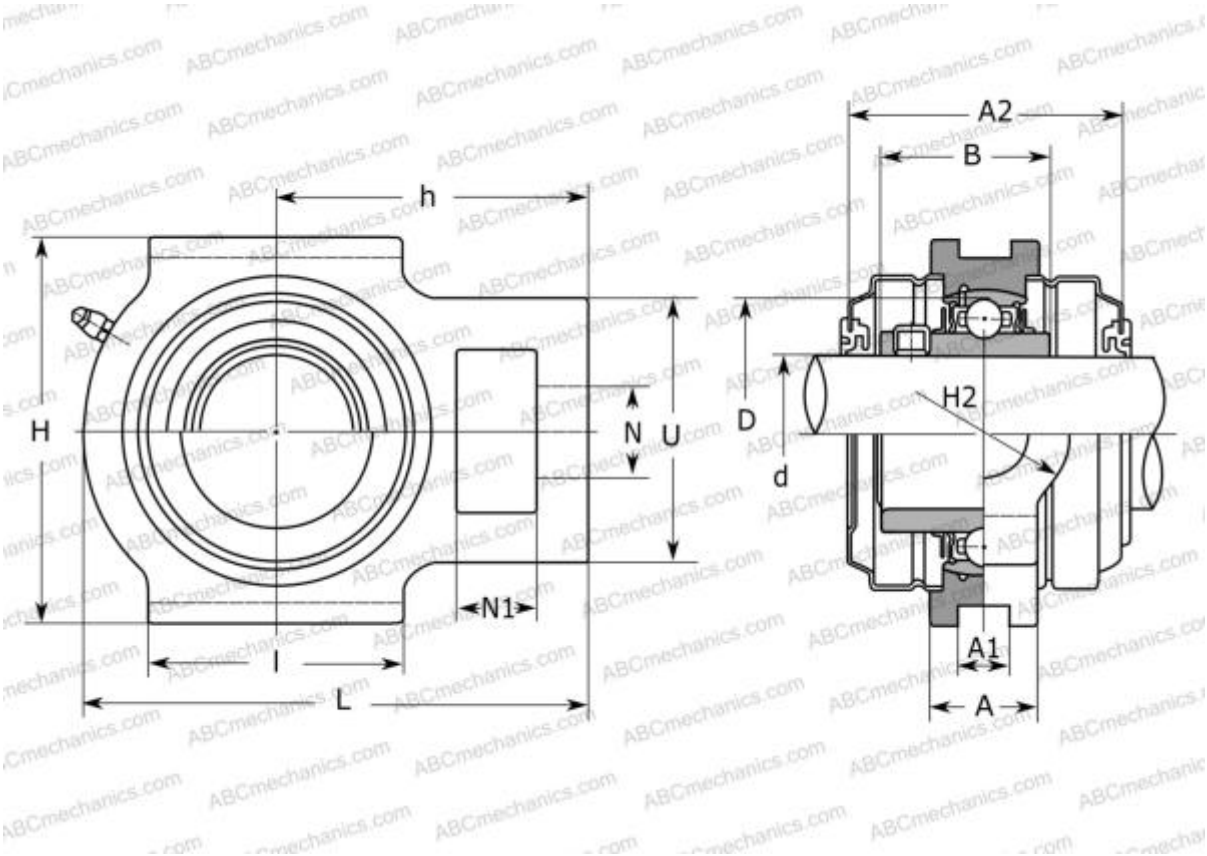

Технические характеристики

РАЗМЕРЫ, ММ	
d	30,000
D	62,000
B	38,100
L	113,000
H	102,000
A	28,000
H2	37,000
A1	12,000
A2	65,000
N	22,000
N1	16,000
S	15,900
U	56,000
l	57,000
h	70,000

МАССА, КГ	1,400
Подшипник	UC 206
Корпус	T 206C
ПРОИЗВОДИТЕЛЬ	ASAHI

АНАЛОГИ	
ASAHI	T 206C + UC 206