UCC 201 ASAHI

Подшипниковые узлы

ТИП: Подшипниковые узлы с корпусами, Картридж, Корпуса из серого чугуна, Подшипник с резьбовыми штифтами на внутреннем кольце, Тип UCC (ASAHI)

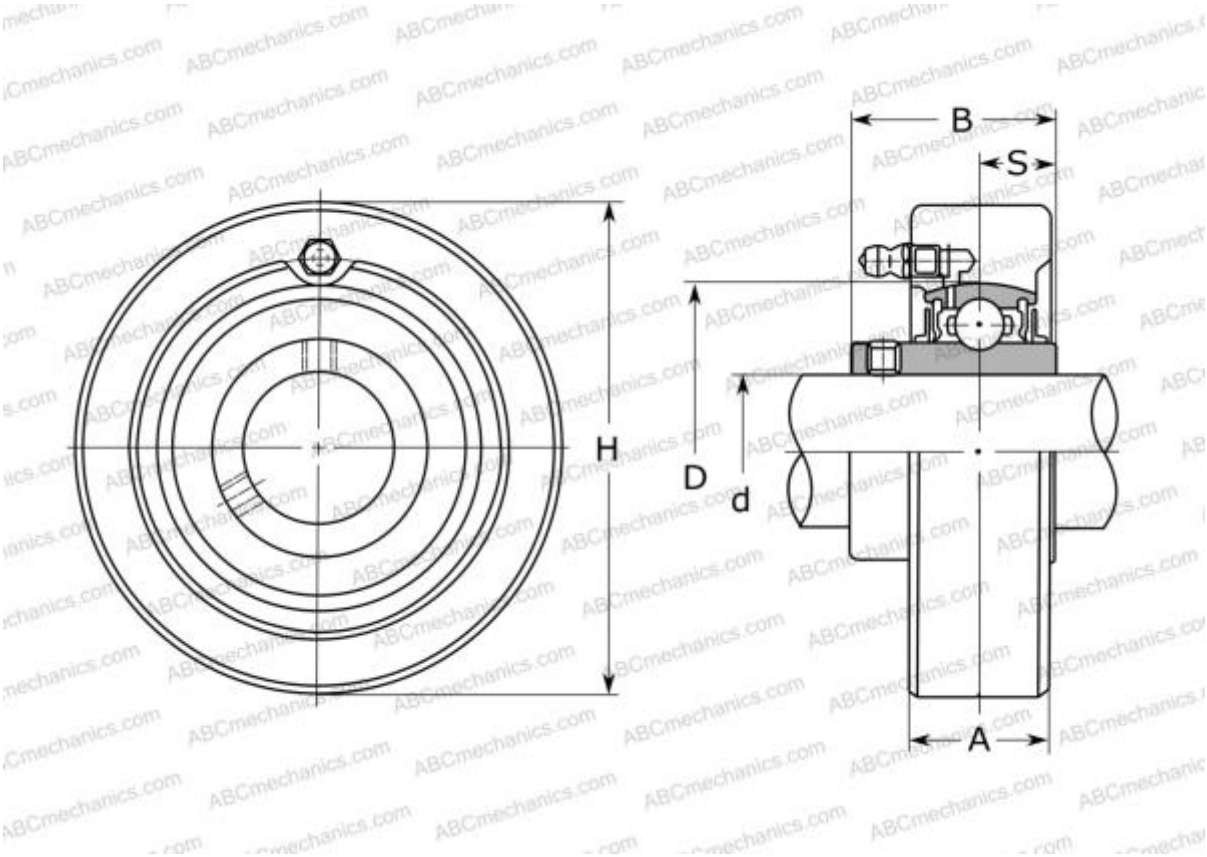

Технические характеристики

РАЗМЕРЫ, ММ	
d	12,000
D	47,000
B	31,000
H	72,000
A	20,000
S	12,700
МАССА, КГ	0,540
Подшипник	UC 201
Корпус	C 204
ПРОИЗВОДИТЕЛЬ	ASAHI

АНАЛОГИ	
ASAHI	C 204 + UC 201