SYK 35 TR SKF

Подшипниковые узлы

ТИП: Подшипниковые узлы с корпусами, Стационарные, Широкие корпуса из серого чугуна (на лапах), Подшипник с резьбовыми штифтами на внутреннем кольце, Тип SYK..TR (SKF), композитный материал

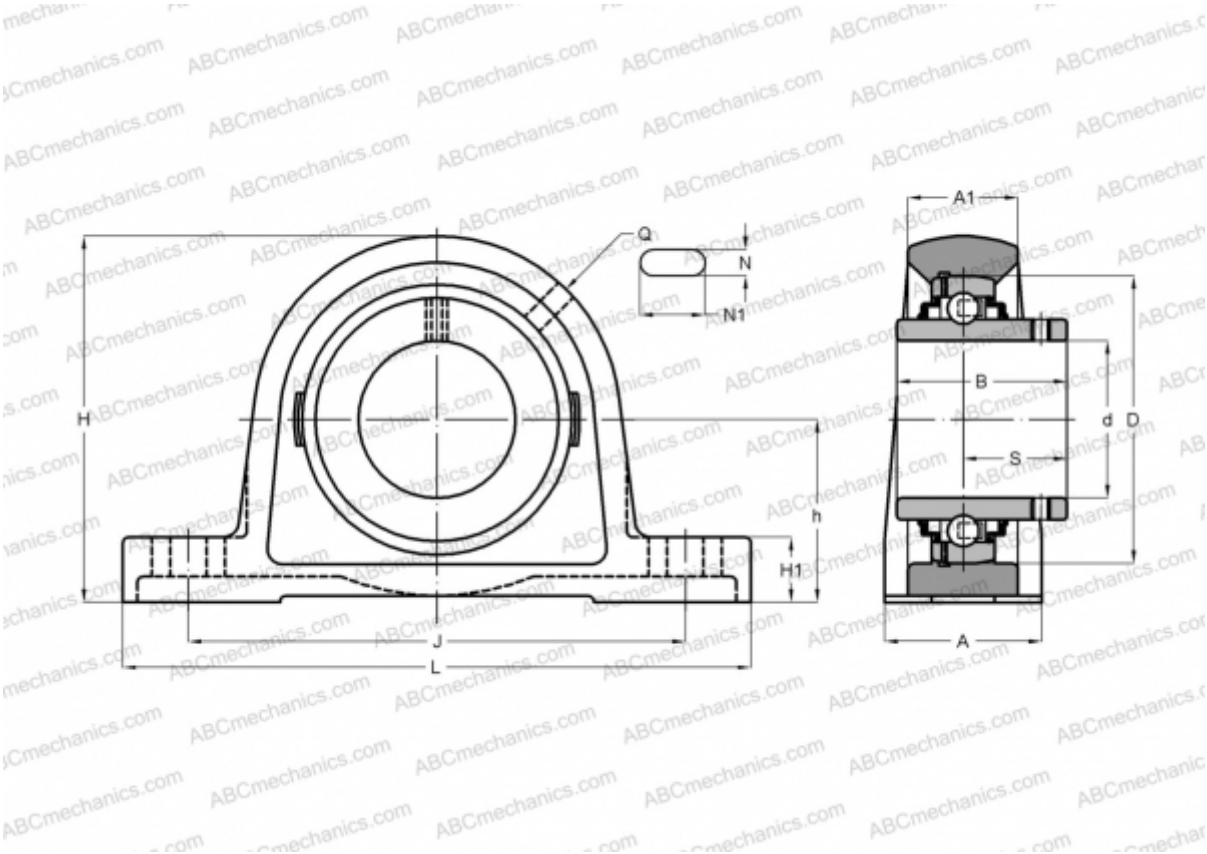

Технические характеристики

РАЗМЕРЫ, ММ	
d	35,000
D	72,000
B	42,900
L	164,000
H	93,000
A	45,000
J	126,000
A1	27,000
H1	19,000
N	14,500
N1	21,500
S	25,400
h	47,600
МАССА, КГ	0,660

Подшипник	YAR 207-2RF
Корпус	SYK 507
Защитная крышка	ECY 207
ПРОИЗВОДИТЕЛЬ	SKF
РАСЧЕТНЫЕ ДАННЫЕ	
Номинальная динамическая грузоподъёмность, C	25,500 кН
Номинальная статическая грузоподъёмность, Co	15,300 кН
Предел усталостной прочности, Pu	0,655 кН
РАСЧЕТНЫЕ ДАННЫЕ	
Предельная частота вращения	3200 об/мин