SY 50 TR SKF

Подшипниковые узлы

ТИП: Подшипниковые узлы с корпусами, Стационарные, Широкие корпуса из серого чугуна (на лапах), Подшипник с резьбовыми штифтами на внутреннем кольце, Тип SY..TR (SKF)

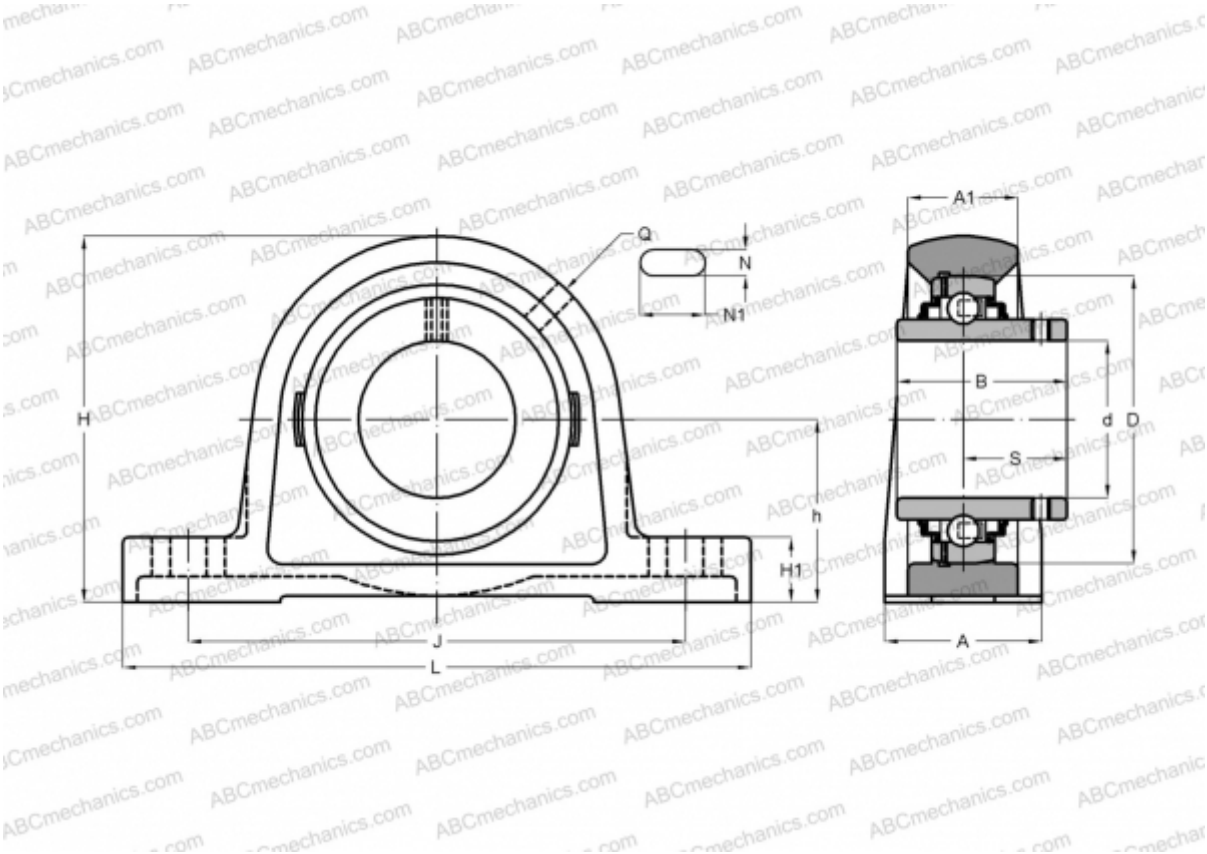

Технические характеристики

РАЗМЕРЫ, ММ	
d	50,000
D	90,000
B	51,600
L	203,000
H	114,500
A	54,000
J	157,000
A1	34,000
H1	22,000
N	18,000
N1	26,000
S	32,600
h	57,200
МАССА, КГ	2,700

Подшипник	YAR 210-2RF
Корпус	SY 510 M
Защитная крышка	ECY 210
ПРОИЗВОДИТЕЛЬ	SKF
РАСЧЕТНЫЕ ДАННЫЕ	
Номинальная динамическая грузоподъёмность, C	35,100 кН
Номинальная статическая грузоподъёмность, Co	23,200 кН
Предел усталостной прочности, Pu	0,980 кН
РАСЧЕТНЫЕ ДАННЫЕ	
Предельная частота вращения	2200 об/мин