# SY 3/4 TF SKF

Подшипниковые узлы

ТИП: Подшипниковые узлы с корпусами, Стационарные, Широкие корпуса из серого чугуна (на лапах), Подшипник с резьбовыми штифтами на внутреннем кольце, Тип SY/SYJ..TF (SKF), дюймовые

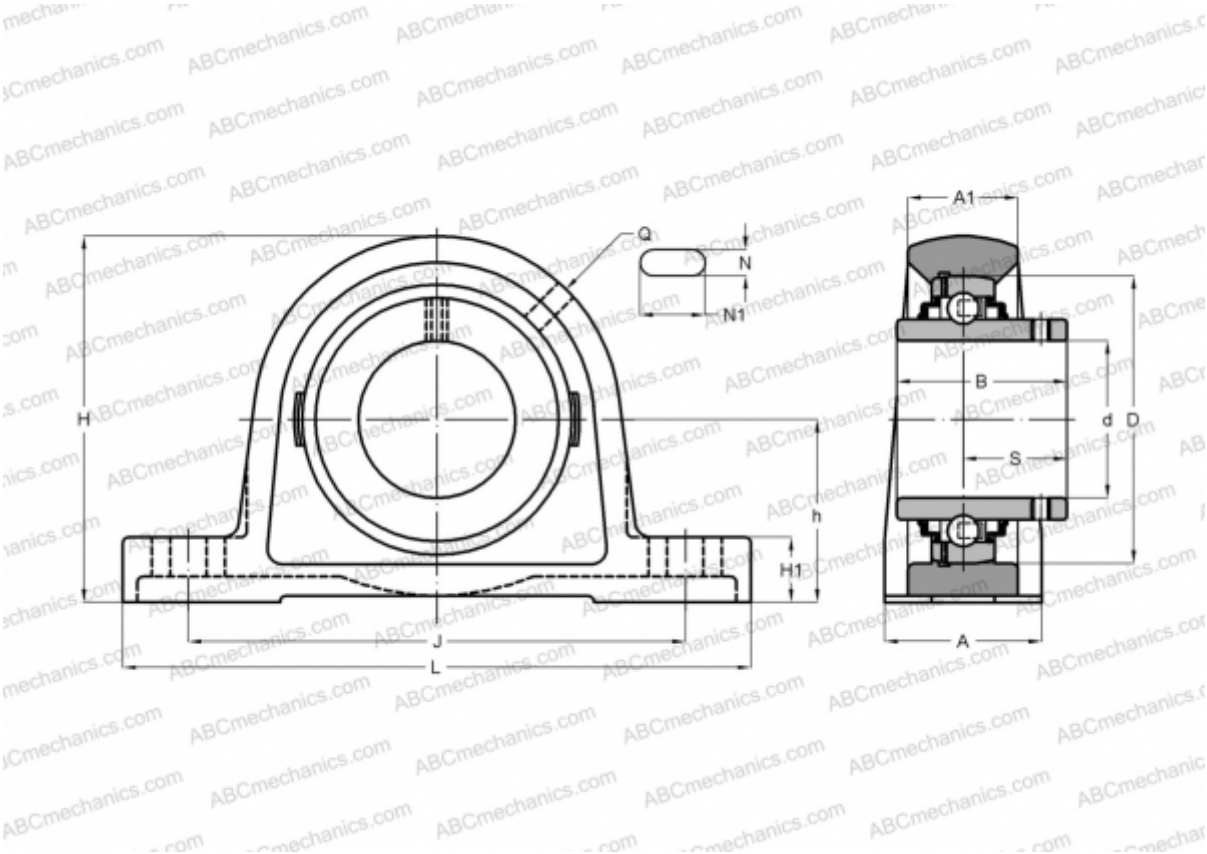


## Технические характеристики

| | |
|---|---|
| **РАЗМЕРЫ, ММ** | |
| d | 19,050 |
| D | 47,000 |
| B | 31,000 |
| L | 127,000 |
| H | 65,000 |
| A | 32,000 |
| J | 97,000 |
| A1 | 21,000 |
| H1 | 14,000 |
| N | 11,500 |
| N1 | 20,500 |
| S | 18,300 |
| h | 33,300 |
| **МАССА, КГ** | 0,560 |

| | |
|---|---|
| Подшипник | YAR 204-012- |
| Корпус | SY 504 M |
| **ПРОИЗВОДИТЕЛЬ** | SKF |
| **РАСЧЕТНЫЕ ДАННЫЕ** | |
| Номинальная динамическая грузоподъёмность, C | 12,700 кН |
| Номинальная статическая грузоподъёмность, Co | 6,550 кН |
| Предел усталостной прочности, Pu | 0,280 кН |
| **РАСЧЕТНЫЕ ДАННЫЕ** | |
| Предельная частота вращения | 8500 об/мин |