SYFJ 20 TF SKF

Подшипниковые узлы

ТИП: Подшипниковые узлы с корпусами, Стационарные, Узкие корпуса из серого чугуна, Подшипник с резьбовыми штифтами на внутреннем кольце, Тип SYF/SYFJ..TF (SKF)

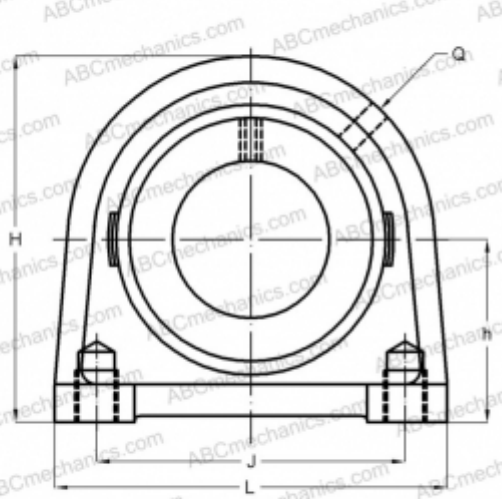

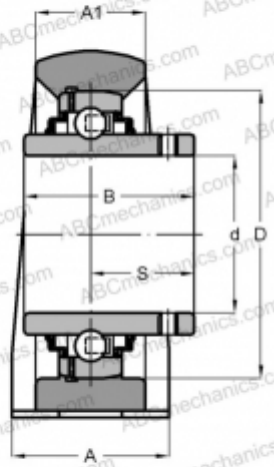

Технические характеристики

РАЗМЕРЫ, ММ	
d	20,000
D	47,000
B	31,000
L	76,000
H	63,000
A	38,000
J	52,000
A1	24,000
S	18,300
h	30,200
МАССА, КГ	0,540
Подшипник	YAR 204-2F
Корпус	SYFJ 504

ПРОИЗВОДИТЕЛЬ	SKF
РАСЧЕТНЫЕ ДАННЫЕ	
Номинальная динамическая грузоподъёмность, C	12,700 кН
Номинальная статическая грузоподъёмность, Co	6,550 кН
Предел усталостной прочности, Pu	0,280 кН
РАСЧЕТНЫЕ ДАННЫЕ	
Предельная частота вращения	8500 об/мин