P 45 WF SKF

Подшипниковые узлы

ТИП: Подшипниковые узлы с корпусами, Стационарные, Штампованные стальные корпуса, Подшипник с эксцентриковым закрепительным кольцом, Тип P..WF (SKF)

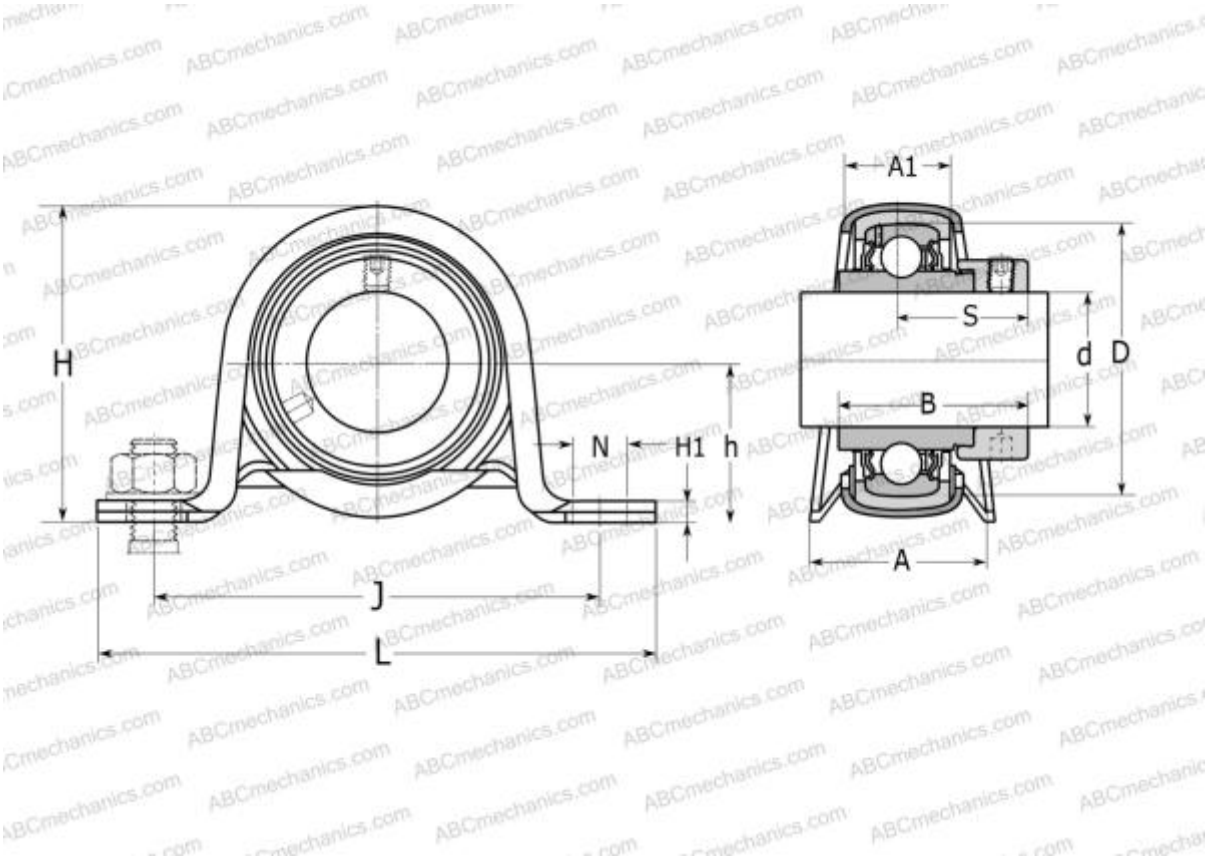

Технические характеристики

РАЗМЕРЫ, ММ	
d	45,000
D	45,000
B	56,300
L	156,000
H	92,000
A	45,000
J	128,000
A1	31,000
H1	6,000
N	14,000
S	34,900
h	46,400
МАССА, КГ	1,150

Подшипник	YEL 209-2F
Корпус	P 85
ПРОИЗВОДИТЕЛЬ	SKF
РАСЧЕТНЫЕ ДАННЫЕ	
Номинальная динамическая грузоподъёмность, C	33,200 кН
Номинальная статическая грузоподъёмность, Co	21,600 кН
Предел усталостной прочности, Pu	0,915 кН