P 52 R-20 WF SKF

Подшипниковые узлы

ТИП: Подшипниковые узлы с корпусами, Стационарные, Штампованные стальные корпуса, Подшипник с эксцентриковым закрепительным кольцом и резиновым демпфирующим кольцом, Тип P..R..WF (SKF)

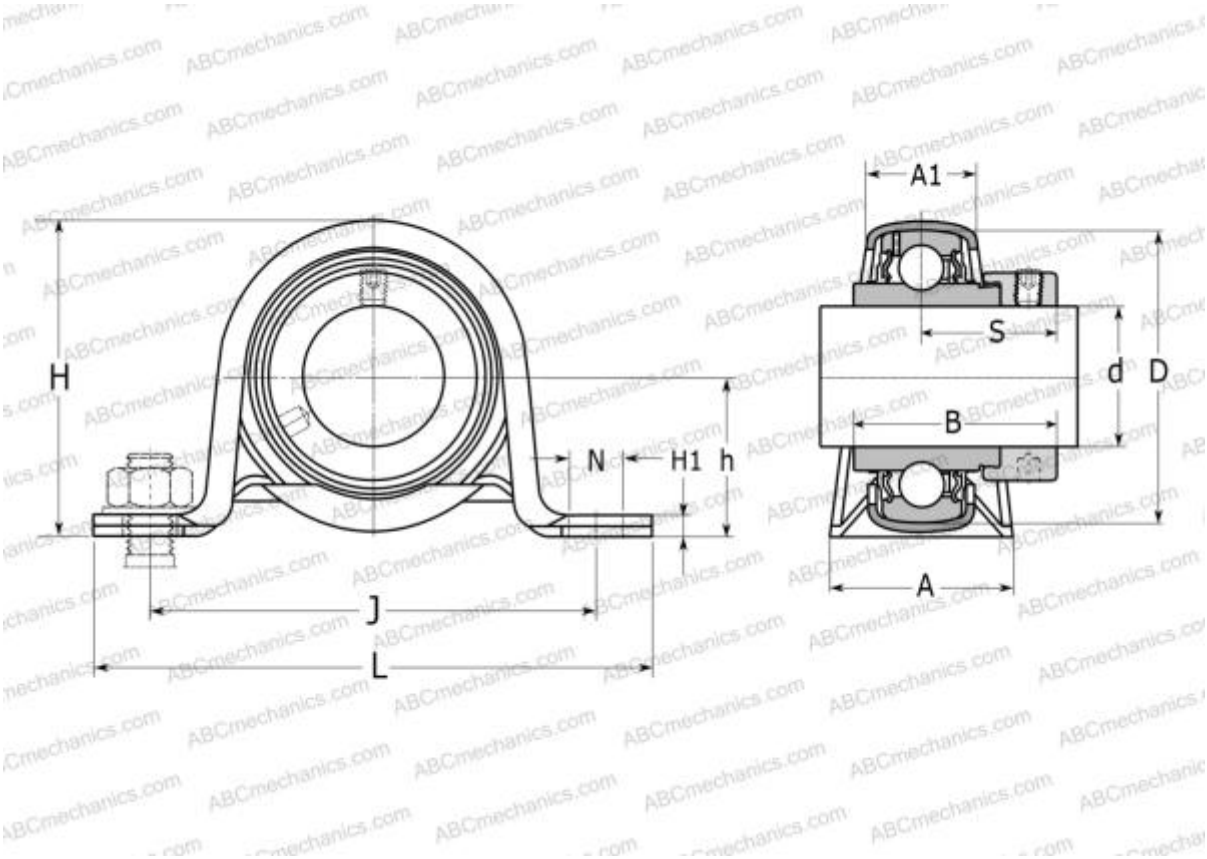

Технические характеристики

РАЗМЕРЫ, ММ	
d	20,000
D	20,000
B	43,700
L	108,000
H	56,000
A	32,000
J	86,000
A1	24,000
H1	3,200
N	11,200
S	26,600
h	28,300
МАССА, КГ	0,310

Подшипник	YEL 204-2F
Корпус	P 52
Уплотнение	RIS 204
ПРОИЗВОДИТЕЛЬ	SKF
РАСЧЕТНЫЕ ДАННЫЕ	
Номинальная динамическая грузоподъёмность, C	12,700 кН
Номинальная статическая грузоподъёмность, Co	6,550 кН
Предел усталостной прочности, Pu	0,280 кН