FYK 40 TF SKF

Подшипниковые узлы

ТИП: Подшипниковые узлы с корпусами, Фланцевые с четырьмя отверстиями, Корпуса из серого чугуна, Подшипник с резьбовыми штифтами на внутреннем кольце, Тип FYK..TF (SKF), композитный материал

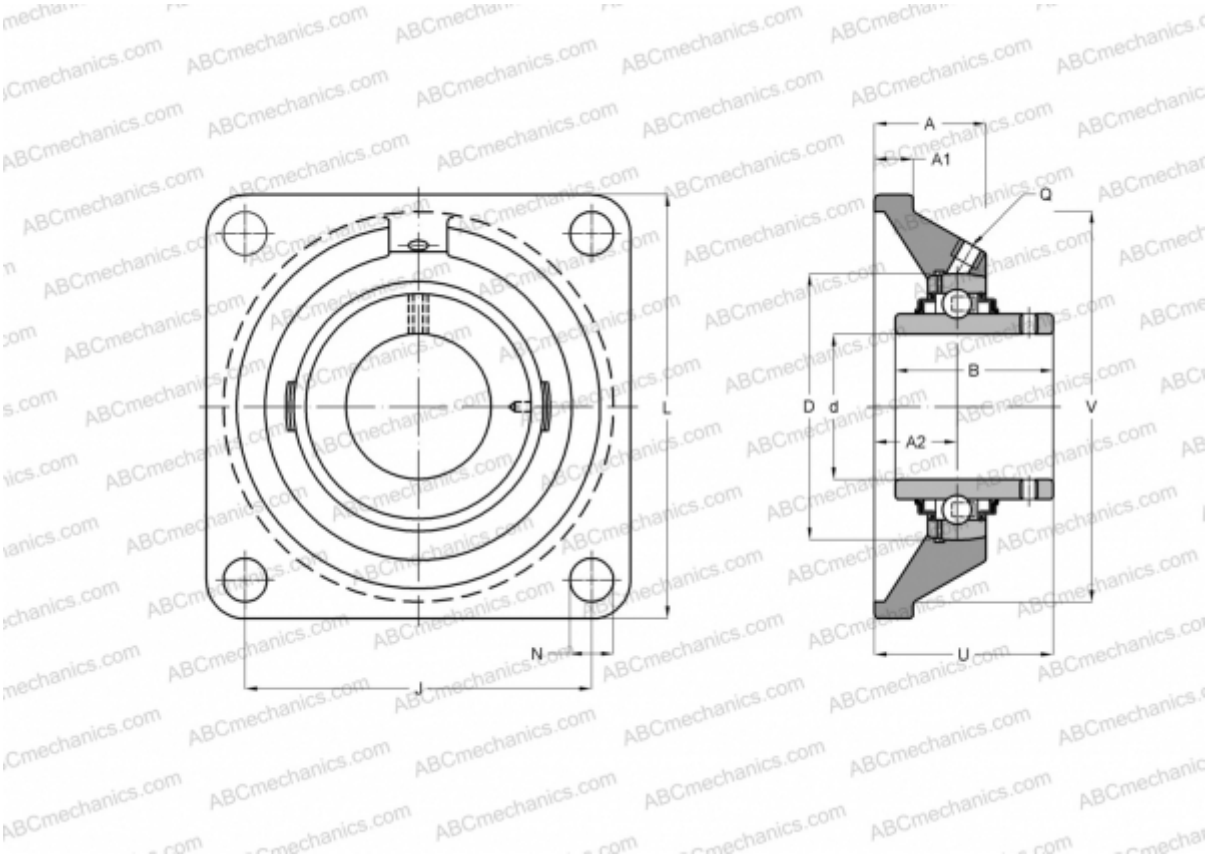

Технические характеристики

РАЗМЕРЫ, ММ	
d	40,000
D	80,000
B	49,200
L	130,000
A	39,000
J	101,500
A1	17,000
A2	24,000
N	14,500
U	54,200
V	115,900
МАССА, КГ	0,870
Подшипник	YAR 208-2F
Корпус	FYK 508
Защитная крышка	ECY 208
ПРОИЗВОДИТЕЛЬ	SKF
РАСЧЕТНЫЕ ДАННЫЕ	
Номинальная динамическая грузоподъёмность, C	30,700 кН
Номинальная статическая грузоподъёмность, Co	19,000 кН
Предел усталостной прочности, Pu	0,800 кН
РАСЧЕТНЫЕ ДАННЫЕ	
Предельная частота вращения	4800 об/мин