FYJ 30 TF SKF

Подшипниковые узлы

ТИП: Подшипниковые узлы с корпусами, Фланцевые с четырьмя отверстиями, Корпуса из серого чугуна, Подшипник с резьбовыми штифтами на внутреннем кольце, Тип FY/FYJ..TF (SKF)

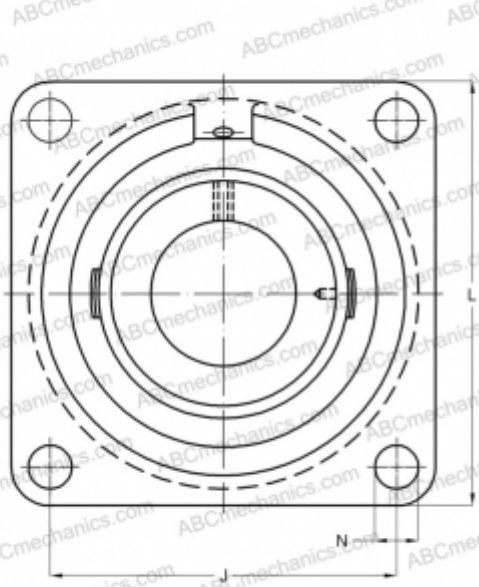

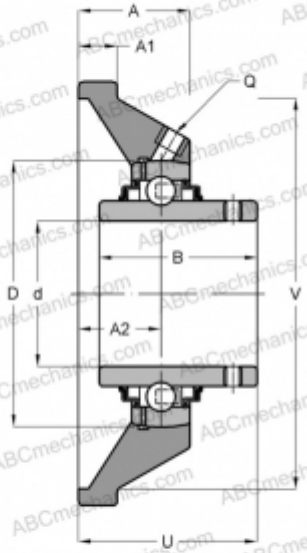

Технические характеристики

РАЗМЕРЫ, ММ	
d	30,000
D	30,000
B	38,100
L	108,000
A	31,000
J	83,000
A1	14,000
N	12,000
U	40,200
V	93,700
МАССА, КГ	1,200
Подшипник	YAR 206-2F
Корпус	FYJ 506

ПРОИЗВОДИТЕЛЬ	SKF

РАСЧЕТНЫЕ ДАННЫЕ	
Номинальная динамическая грузоподъёмность, C	19,500 кН
Номинальная статическая грузоподъёмность, Co	11,200 кН
Предел усталостной прочности, Pu	0,475 кН

РАСЧЕТНЫЕ ДАННЫЕ	
Предельная частота вращения	6300 об/мин