FY 3/4 TF SKF

Подшипниковые узлы

ТИП: Подшипниковые узлы с корпусами, Фланцевые с четырьмя отверстиями, Корпуса из серого чугуна, Подшипник с резьбовыми штифтами на внутреннем кольце, Тип FY/FYJ/FYM..TF (SKF), дюймовые

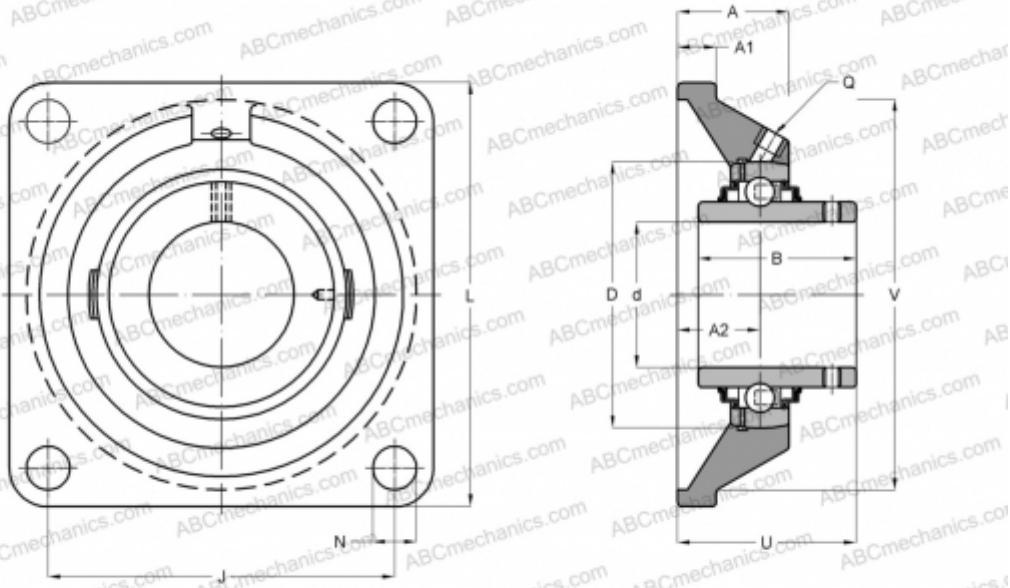

Технические характеристики

РАЗМЕРЫ, ММ	
d	19,050
D	47,000
B	31,000
L	86,000
A	29,500
J	63,500
A1	11,000
A2	19,000
U	37,300
МАССА, КГ	0,610
Подшипник	YAR 204-012-
Корпус	FY 504 M

ПРОИЗВОДИТЕЛЬ	SKF
РАСЧЕТНЫЕ ДАННЫЕ	
Номинальная динамическая грузоподъёмность, C	12,700 кН
Номинальная статическая грузоподъёмность, Co	6,550 кН
Предел усталостной прочности, Pu	0,280 кН
РАСЧЕТНЫЕ ДАННЫЕ	
Предельная частота вращения	8500 об/мин