FY 25 WF SKF

Подшипниковые узлы

ТИП: Подшипниковые узлы с корпусами, Фланцевые с четырьмя отверстиями, Корпуса из серого чугуна, Подшипник с эксцентриковым закрепительным кольцом, Тип FY..WF (SKF)

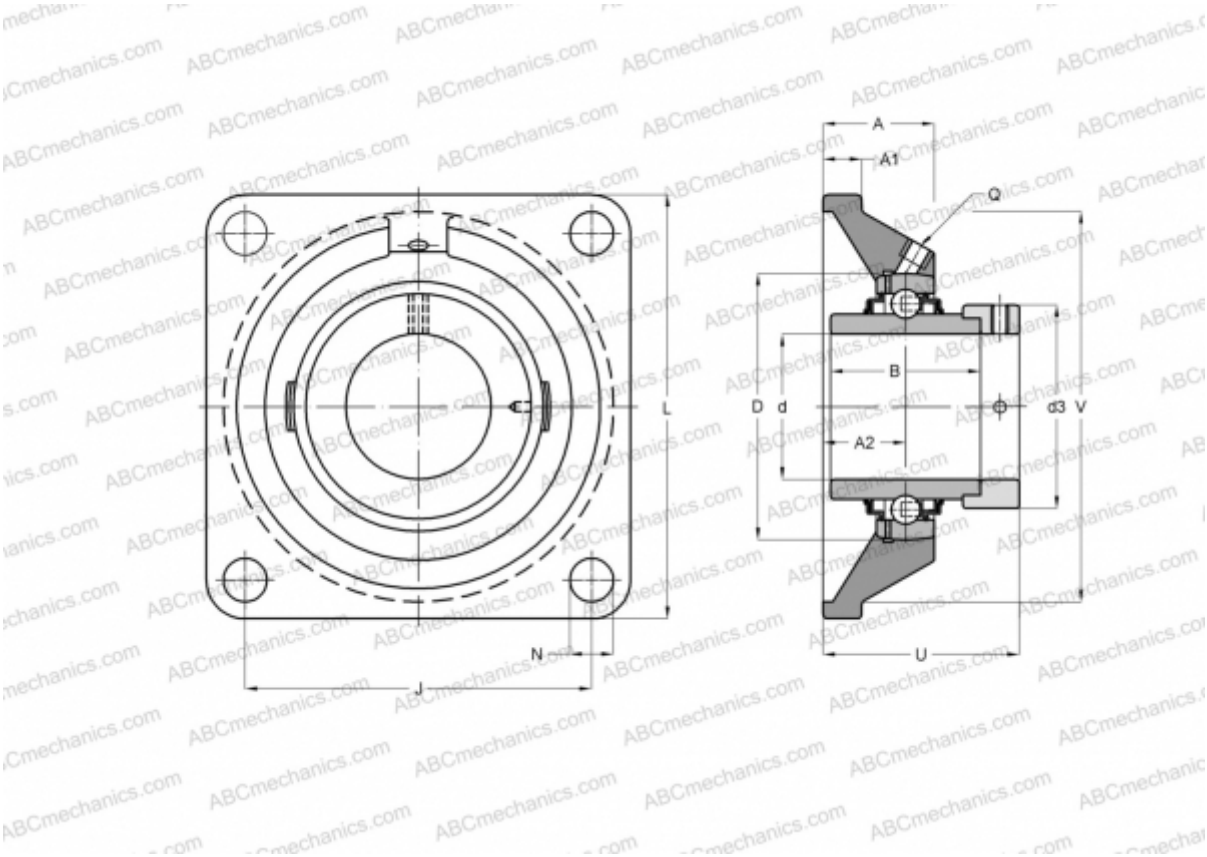

Технические характеристики

РАЗМЕРЫ, ММ	
d	25,000
D	52,000
B	44,400
L	95,000
A	30,000
J	70,000
A1	12,000
A2	18,700
N	11,500
d3	37,400
U	45,600
V	74,600
МАССА, КГ	0,830

Подшипник	YEL 205-2F
Корпус	FY 505 M
Защитная крышка	ECY 205
ПРОИЗВОДИТЕЛЬ	SKF
РАСЧЕТНЫЕ ДАННЫЕ	
Номинальная динамическая грузоподъёмность, C	14,000 кН
Номинальная статическая грузоподъёмность, Co	7,800 кН
Предел усталостной прочности, Pu	0,335 кН
РАСЧЕТНЫЕ ДАННЫЕ	
Предельная частота вращения	7000 об/мин