FY 1.1/8 FM SKF

Подшипниковые узлы

ТИП: Подшипниковые узлы с корпусами, Фланцевые с четырьмя отверстиями, Корпуса из серого чугуна, Подшипник с эксцентриковым закрепительным кольцом, Тип FY..FM (SKF), дюймовые

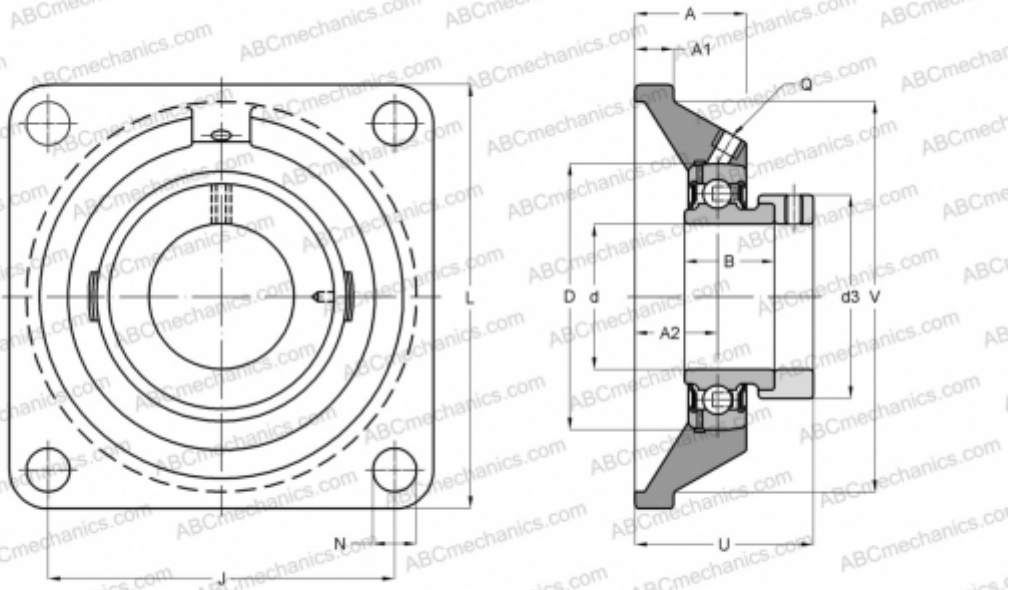

Технические характеристики

РАЗМЕРЫ, ММ	
d	28,575
D	62,000
B	35,700
L	108,000
A	32,500
J	82,500
A1	13,000
A2	20,000
d3	44,100
U	46,700
МАССА, КГ	1,100
Подшипник	YET 206-102
Корпус	FY 506 U

ПРОИЗВОДИТЕЛЬ	SKF
РАСЧЕТНЫЕ ДАННЫЕ	
Номинальная динамическая грузоподъёмность, C	19,500 кН
Номинальная статическая грузоподъёмность, Co	11,200 кН
Предел усталостной прочности, Pu	0,475 кН
РАСЧЕТНЫЕ ДАННЫЕ	
Предельная частота вращения	6300 об/мин