FY 1.1/2 FM SKF

Подшипниковые узлы

ТИП: Подшипниковые узлы с корпусами, Фланцевые с четырьмя отверстиями, Корпуса из серого чугуна, Подшипник с эксцентриковым закрепительным кольцом, Тип FY..FM (SKF), дюймовые

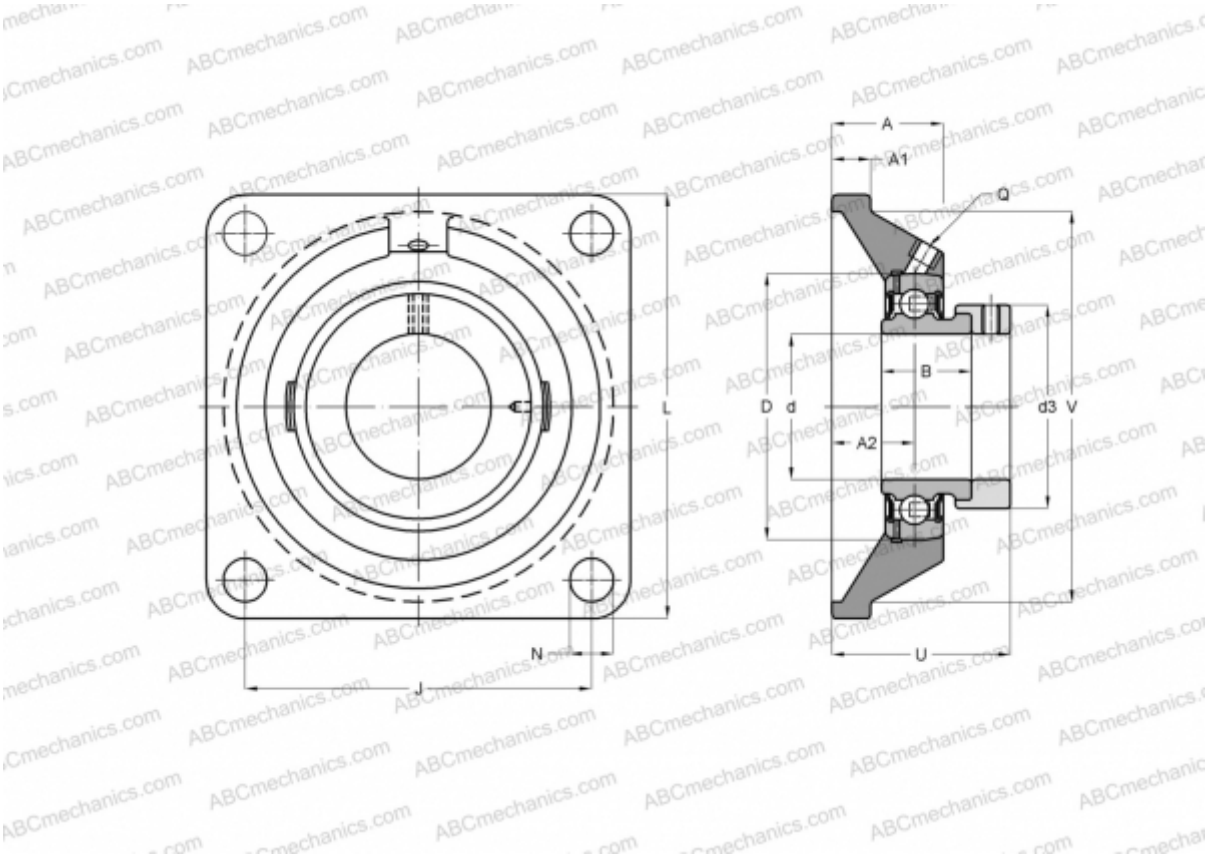

Технические характеристики

РАЗМЕРЫ, ММ	
d	38,100
D	80,000
B	43,700
L	130,000
A	38,500
J	101,500
A1	14,000
A2	23,800
d3	56,500
U	56,500
МАССА, КГ	2,000
Подшипник	YET 208-108
Корпус	FY 508 U

ПРОИЗВОДИТЕЛЬ	SKF
РАСЧЕТНЫЕ ДАННЫЕ	
Номинальная динамическая грузоподъёмность, C	30,700 кН
Номинальная статическая грузоподъёмность, Co	19,000 кН
Предел усталостной прочности, Pu	0,800 кН
РАСЧЕТНЫЕ ДАННЫЕ	
Предельная частота вращения	4800 об/мин