FY 1.15/16 WF SKF

Подшипниковые узлы

ТИП: Подшипниковые узлы с корпусами, Фланцевые с четырьмя отверстиями, Корпуса из серого чугуна, Подшипник с эксцентриковым закрепительным кольцом, Тип FY..WF (SKF), дюймовые

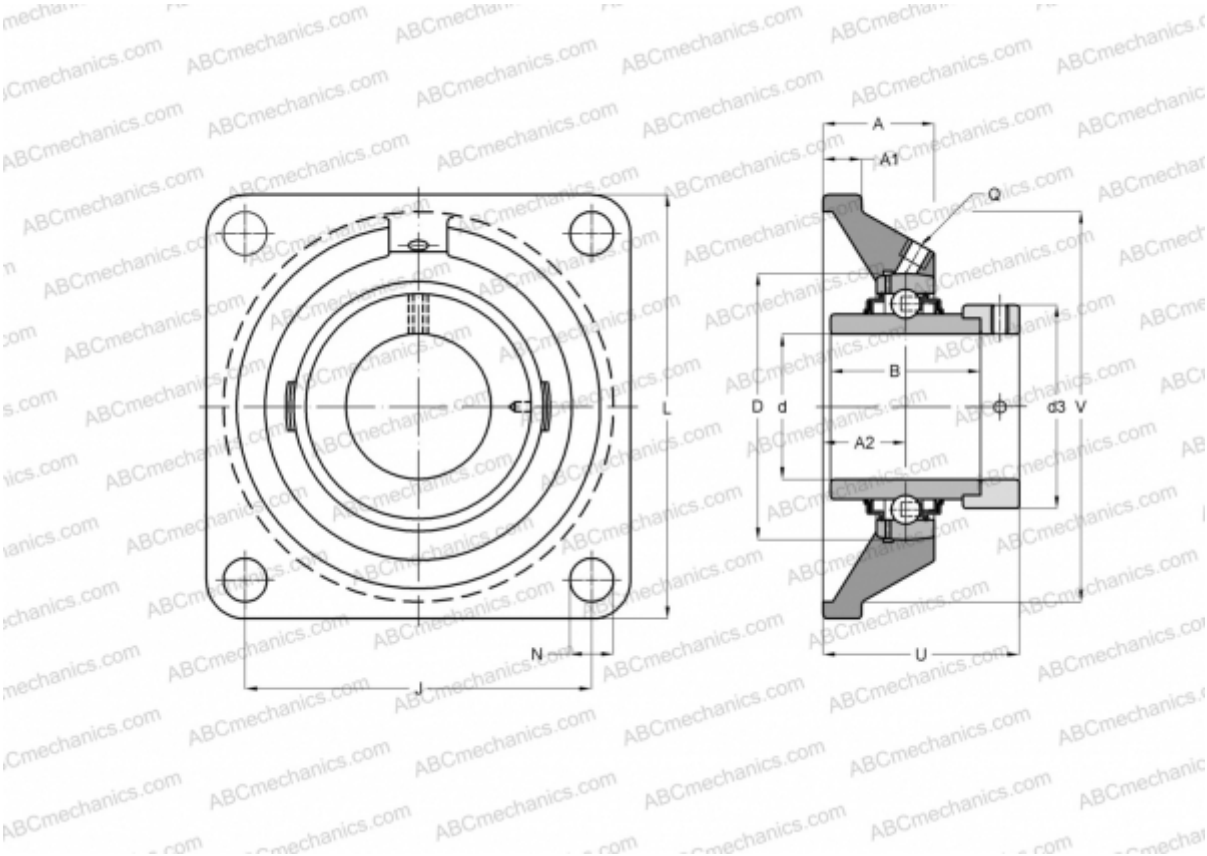

Технические характеристики

РАЗМЕРЫ, ММ	
d	49,213
D	90,000
B	62,700
L	143,000
A	43,000
J	111,000
A1	15,000
A2	28,000
d3	67,200
U	66,100
МАССА, КГ	2,750
Подшипник	YEL 210-115-2F
Корпус	FY 510 U

ПРОИЗВОДИТЕЛЬ	SKF

РАСЧЕТНЫЕ ДАННЫЕ	
Номинальная динамическая грузоподъёмность, C	35,100 кН
Номинальная статическая грузоподъёмность, Co	23,200 кН
Предел усталостной прочности, Pu	0,980 кН

РАСЧЕТНЫЕ ДАННЫЕ	
Предельная частота вращения	4000 об/мин