# FYJ 65 KF SKF

Подшипниковые узлы

ТИП: Подшипниковые узлы с корпусами, Фланцевые с четырьмя отверстиями, Корпуса из серого чугуна, Подшипник с закрепительной втулкой, Тип FYJ..KF (SKF)

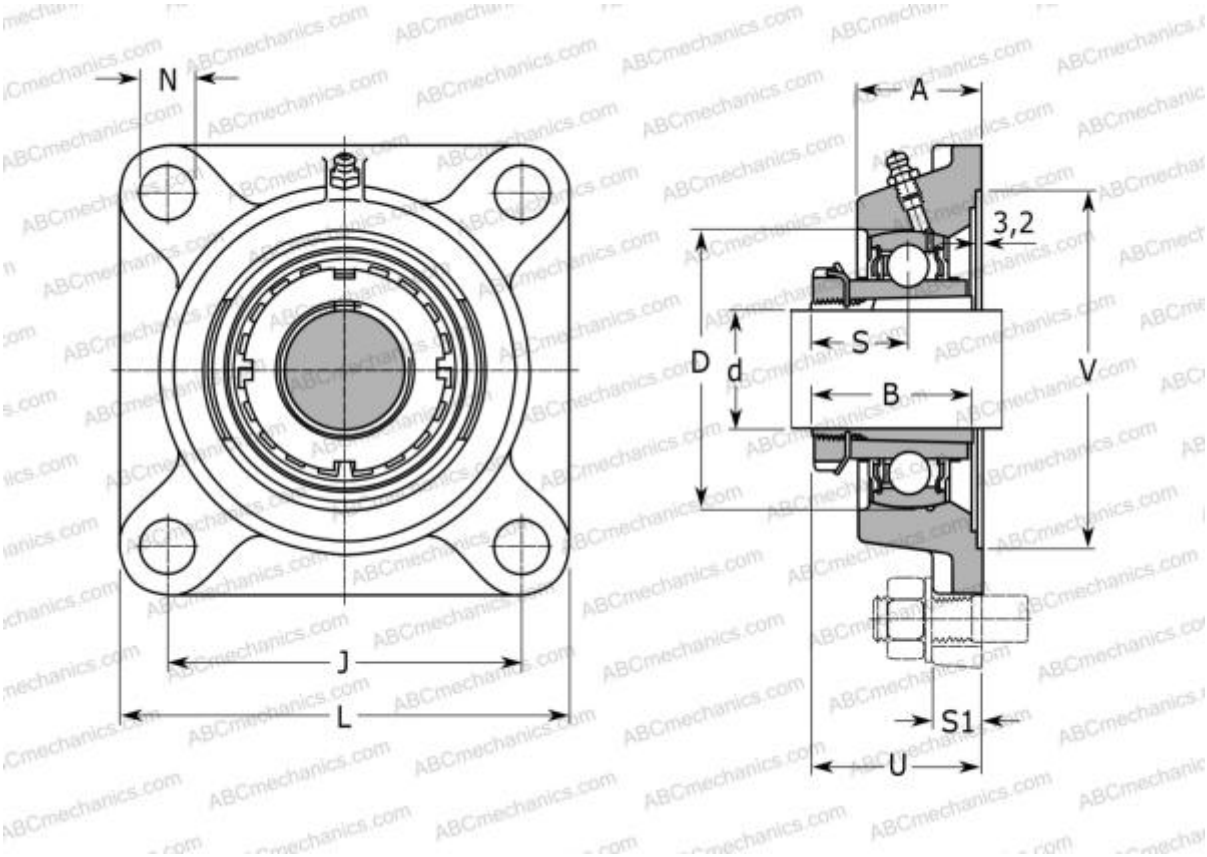


## Технические характеристики

| | |
|---|---|
| **РАЗМЕРЫ, ММ** | |
| d | 60,000 |
| D | 120,000 |
| B | 65,000 |
| L | 187,000 |
| A | 50,000 |
| J | 149,000 |
| A1 | 20,000 |
| N | 19,000 |
| S | 35,800 |
| U | 65,800 |
| V | 161,900 |
| **МАССА, КГ** | 6,000 |
| Подшипник | YSA 213-2FK |
| Корпус | FYJ 513 |
| **ПРОИЗВОДИТЕЛЬ** | SKF |
| **РАСЧЕТНЫЕ ДАННЫЕ** | |
| Номинальная динамическая грузоподъёмность, C | 57,200 кН |
| Номинальная статическая грузоподъёмность, Co | 40,000 кН |
| Предел усталостной прочности, Pu | 1,700 кН |
| **РАСЧЕТНЫЕ ДАННЫЕ** | |
| Предельная частота вращения | 3000 об/мин |