FYJ 50 KF SKF

Подшипниковые узлы

ТИП: Подшипниковые узлы с корпусами, Фланцевые с четырьмя отверстиями, Корпуса из серого чугуна, Подшипник с закрепительной втулкой, Тип FYJ..KF (SKF), дюймовые

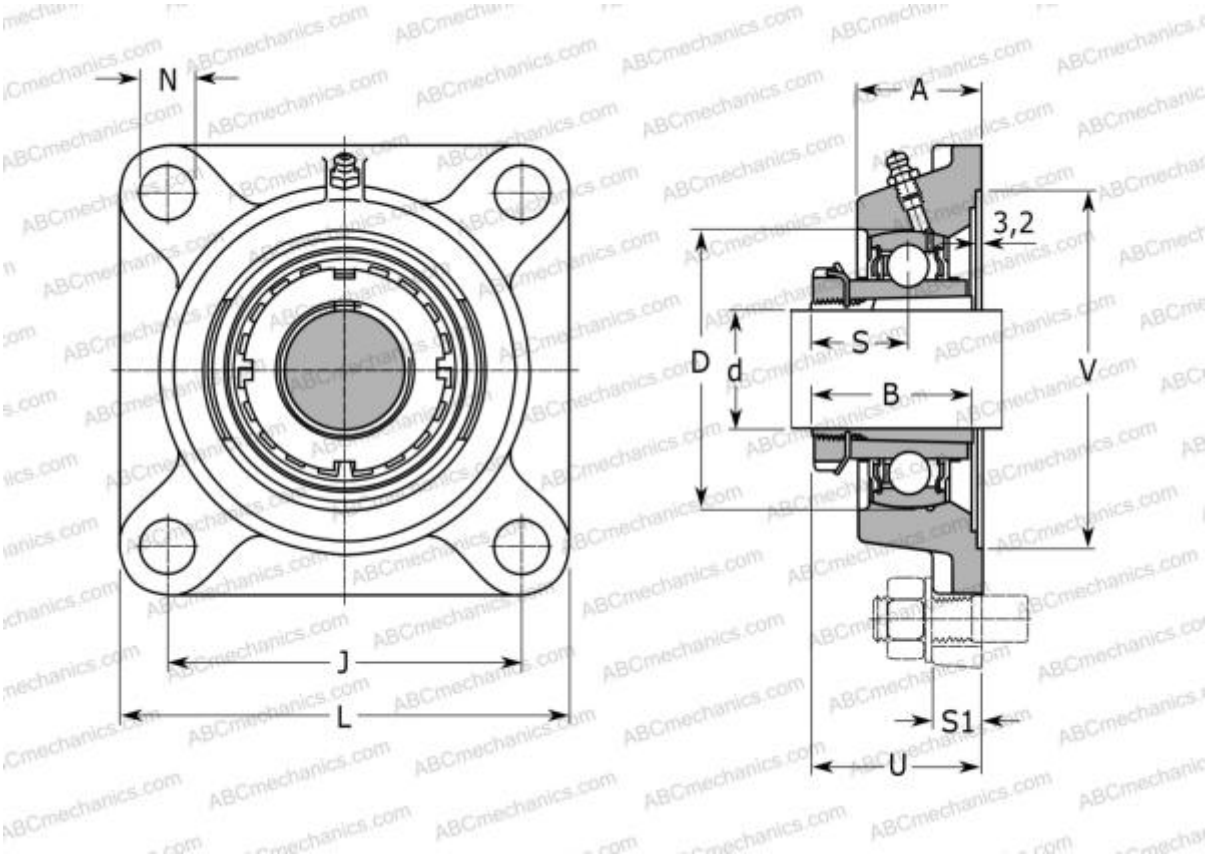

Технические характеристики

РАЗМЕРЫ, ММ	
d	44,450
D	90,000
B	55,000
L	143,000
A	40,000
J	111,000
A1	18,000
N	16,000
S	30,500
U	52,500
V	125,400
МАССА, КГ	2,800
Подшипник	YSA 210-2FK
Корпус	FYJ 510
Закрепляемая втулка	HE 2310
ПРОИЗВОДИТЕЛЬ	SKF
РАСЧЕТНЫЕ ДАННЫЕ	
Номинальная динамическая грузоподъёмность, C	35,100 кН
Номинальная статическая грузоподъёмность, Co	23,200 кН
Предел усталостной прочности, Pu	0,980 кН
РАСЧЕТНЫЕ ДАННЫЕ	
Предельная частота вращения	4000 об/мин