FYT 3/4 TF/AH SKF

Подшипниковые узлы

ТИП: Подшипниковые узлы с корпусами, Фланцевые с двумя отверстиями, Корпуса из серого чугуна, Подшипник с резьбовыми штифтами на внутреннем кольце, Тип FYT/FYTB/FYTJ..TF (SKF), дюймовые

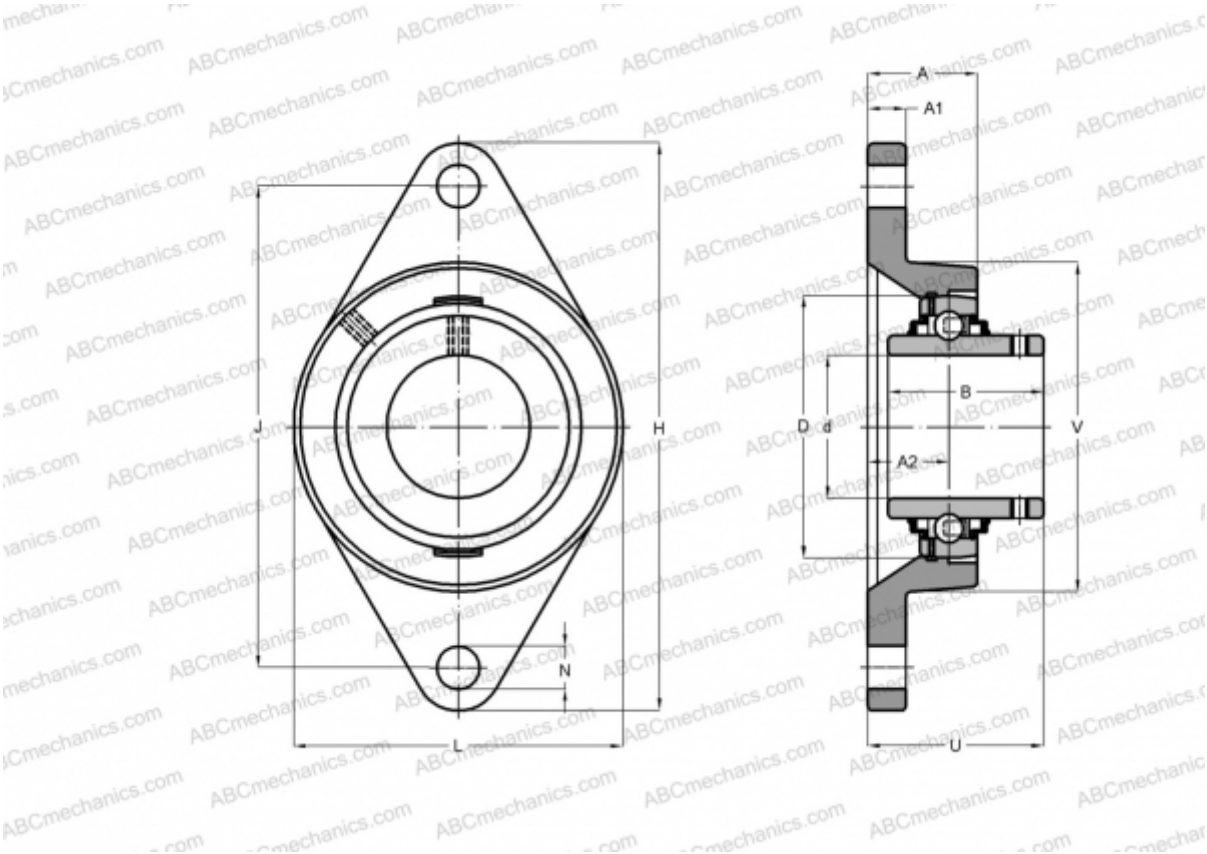

Технические характеристики

РАЗМЕРЫ, ММ	
d	19,050
D	47,000
B	31,000
L	60,500
H	111,900
A	24,600
J	89,700
A1	11,100
A2	14,300
N	11,100
U	32,600
МАССА, КГ	0,500
Подшипник	YAR 204-012-2F/AH
Корпус	FYT 504 U/AH
ПРОИЗВОДИТЕЛЬ	SKF
РАСЧЕТНЫЕ ДАННЫЕ	
Номинальная динамическая грузоподъёмность, C	12,700 кН
Номинальная статическая грузоподъёмность, Co	6,550 кН
Предел усталостной прочности, Pu	0,280 кН
РАСЧЕТНЫЕ ДАННЫЕ	
Предельная частота вращения	8500 об/мин