FYTB 1. TF SKF

Подшипниковые узлы

ТИП: Подшипниковые узлы с корпусами, Фланцевые с двумя отверстиями, Корпуса из серого чугуна, Подшипник с резьбовыми штифтами на внутреннем кольце, Тип FYT/FYTB/FYTJ..TF (SKF), дюймовые

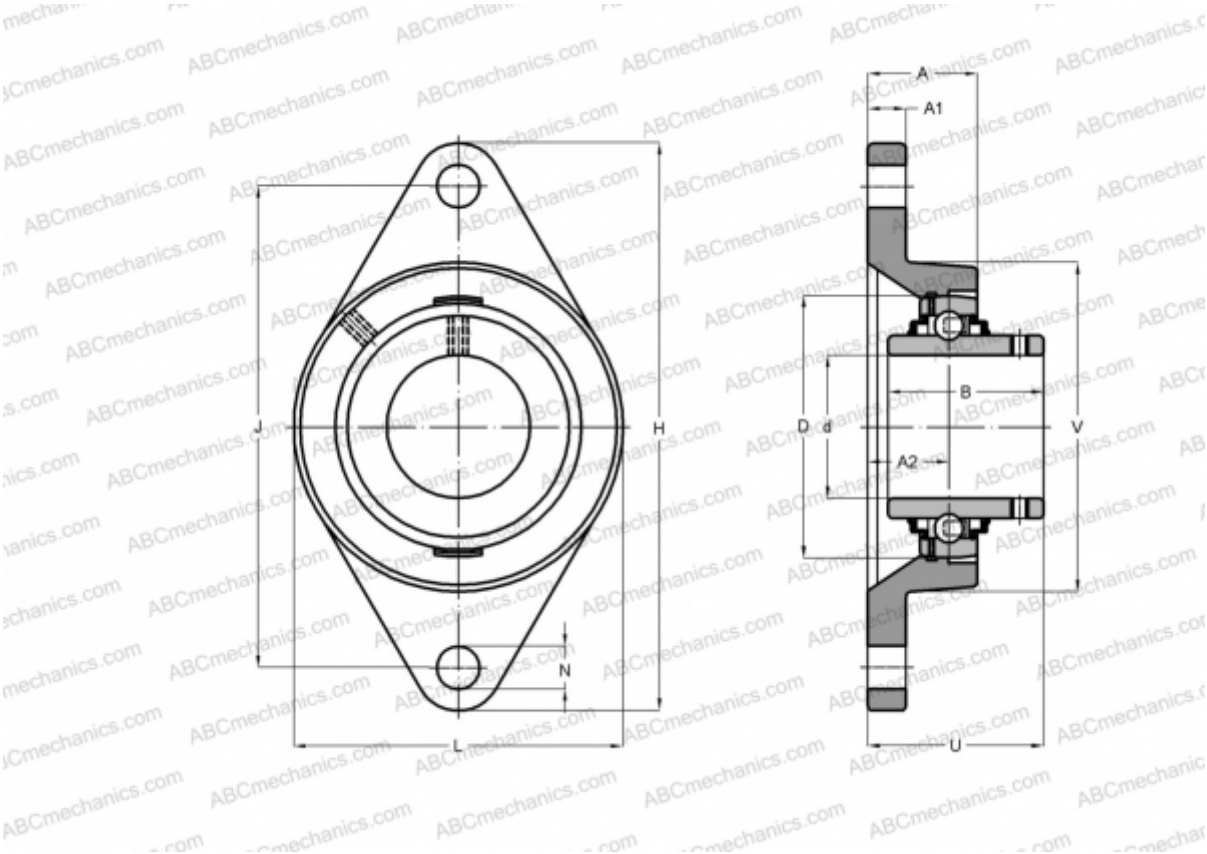

Технические характеристики

РАЗМЕРЫ, ММ	
d	25,400
D	52,000
B	34,100
L	70,000
H	124,000
A	30,000
J	99,000
A1	12,000
A2	19,000
N	11,500
U	38,800

МАССА, КГ	0,630
Подшипник	YAR 205-100-2F
Корпус	FYTB 505 M
ПРОИЗВОДИТЕЛЬ	SKF

РАСЧЕТНЫЕ ДАННЫЕ	
Номинальная динамическая грузоподъёмность, C	14,000 кН
Номинальная статическая грузоподъёмность, Co	7,800 кН
Предел усталостной прочности, Pu	0,335 кН

РАСЧЕТНЫЕ ДАННЫЕ	
Предельная частота вращения	7000 об/мин