FYTB 45 FM SKF

Подшипниковые узлы

ТИП: Подшипниковые узлы с корпусами, Фланцевые с двумя отверстиями, Корпуса из серого чугуна, Подшипник с эксцентриковым закрепительным кольцом, Тип FYTB..FM (SKF)

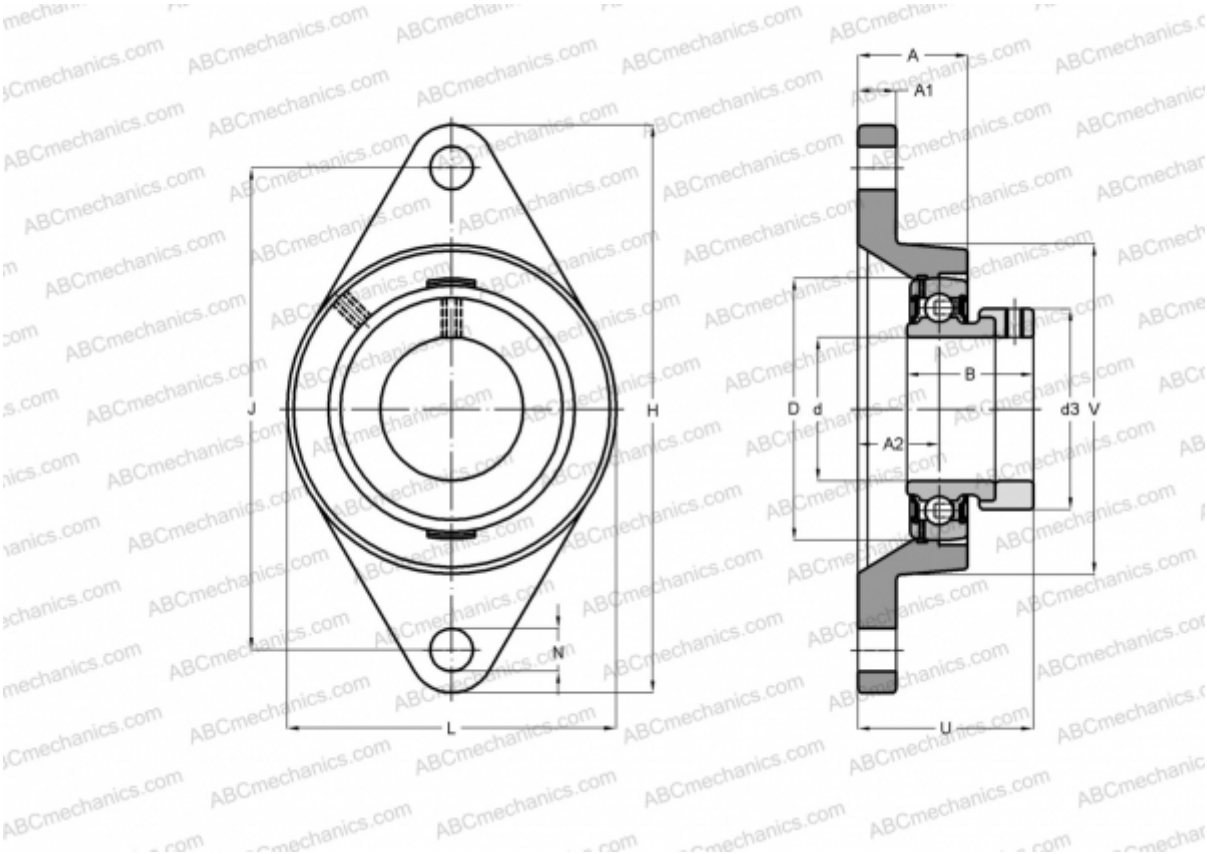

Технические характеристики

РАЗМЕРЫ, ММ	
d	45,000
D	85,000
B	43,700
L	111,000
H	178,500
A	39,000
J	148,500
A1	14,000
A2	32,700
N	16,000
d3	62,000
U	56,700
V	98,400

МАССА, КГ	1,850

Подшипник	YET 209
Корпус	FYTB 509 M
Защитная крышка	ECY 209

ПРОИЗВОДИТЕЛЬ	SKF

РАСЧЕТНЫЕ ДАННЫЕ	
Номинальная динамическая грузоподъёмность, C	33,200 кН
Номинальная статическая грузоподъёмность, Co	21,600 кН
Предел усталостной прочности, Pu	0,915 кН

РАСЧЕТНЫЕ ДАННЫЕ	
Предельная частота вращения	4300 об/мин