FYTB 30 WF SKF

Подшипниковые узлы

ТИП: Подшипниковые узлы с корпусами, Фланцевые с двумя отверстиями, Корпуса из серого чугуна, Подшипник с эксцентриковым закрепительным кольцом, Тип FYTB..WF (SKF)

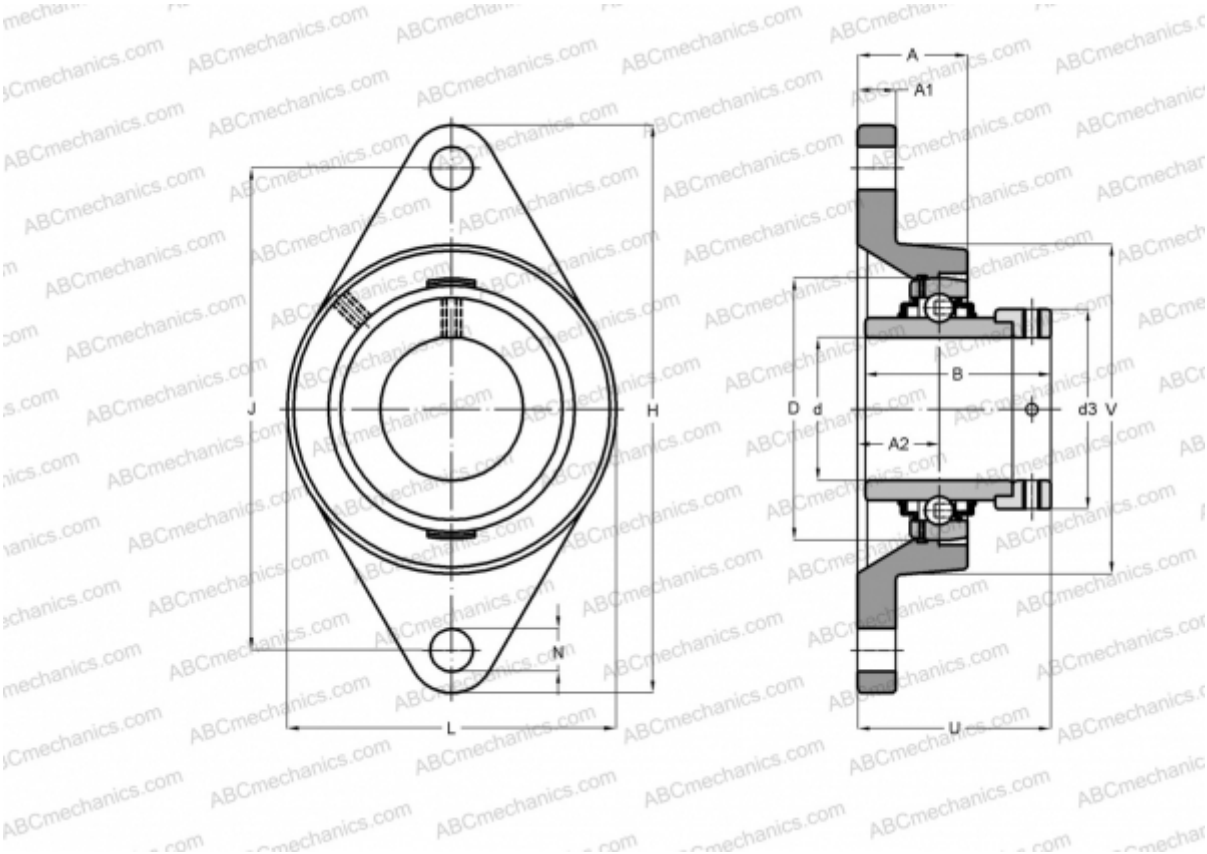

Технические характеристики

РАЗМЕРЫ, ММ	
d	30,000
D	62,000
B	48,400
L	83,000
H	141,500
A	32,500
J	116,500
A1	13,000
A2	30,100
N	11,500
d3	44,100
U	50,100
V	76,200

МАССА, КГ	1,000

Подшипник	YEL 206-2F
Корпус	FYTB 506 M
Защитная крышка	ECY 206

ПРОИЗВОДИТЕЛЬ	SKF

РАСЧЕТНЫЕ ДАННЫЕ	
Номинальная динамическая грузоподъёмность, C	19,500 кН
Номинальная статическая грузоподъёмность, Co	11,200 кН
Предел усталостной прочности, Pu	0,475 кН

РАСЧЕТНЫЕ ДАННЫЕ	
Предельная частота вращения	6300 об/мин