FYT 15/16 FM SKF

Подшипниковые узлы

ТИП: Подшипниковые узлы с корпусами, Фланцевые с двумя отверстиями, Корпуса из серого чугуна, Подшипник с эксцентриковым закрепительным кольцом, Тип FYT..FM (SKF), дюймовые

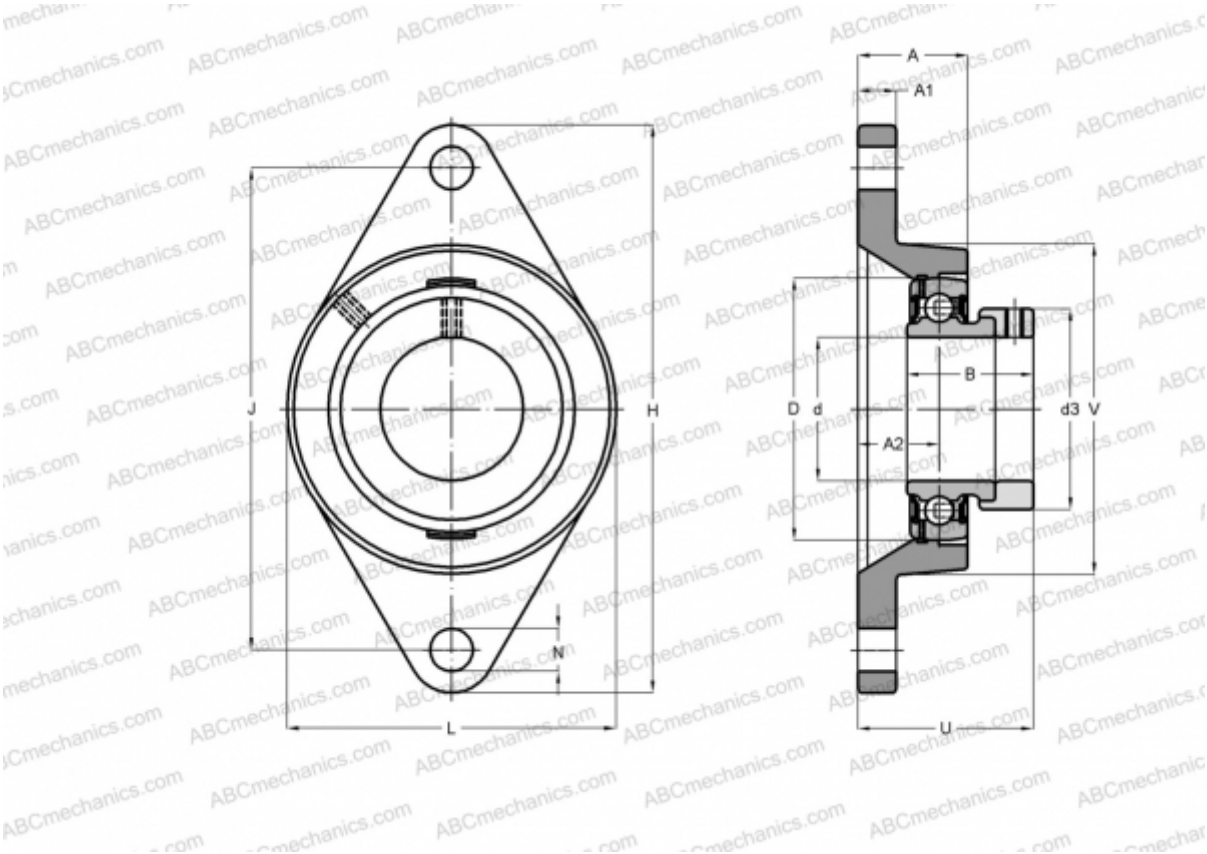

Технические характеристики

РАЗМЕРЫ, ММ	
d	23,813
D	52,000
B	31,000
L	70,000
H	124,000
A	30,000
J	98,800
A1	12,000
A2	19,000
N	12,700
d3	37,400
U	42,500
МАССА, КГ	0,660

Подшипник	YET 205-015
Корпус	FYT 505 U
ПРОИЗВОДИТЕЛЬ	SKF
РАСЧЕТНЫЕ ДАННЫЕ	
Номинальная динамическая грузоподъёмность, C	14,000 кН
Номинальная статическая грузоподъёмность, Co	7,800 кН
Предел усталостной прочности, Pu	0,335 кН
РАСЧЕТНЫЕ ДАННЫЕ	
Предельная частота вращения	7000 об/мин