CUCFL 205C ASAHI

Подшипниковые узлы

ТИП: Подшипниковые узлы с корпусами, Фланцевые с двумя отверстиями, Корпуса из серого чугуна, Подшипник с резьбовыми штифтами на внутреннем кольце, Тип CUCFL..C с чугунными крышками, открытое исполнение (ASAHI)

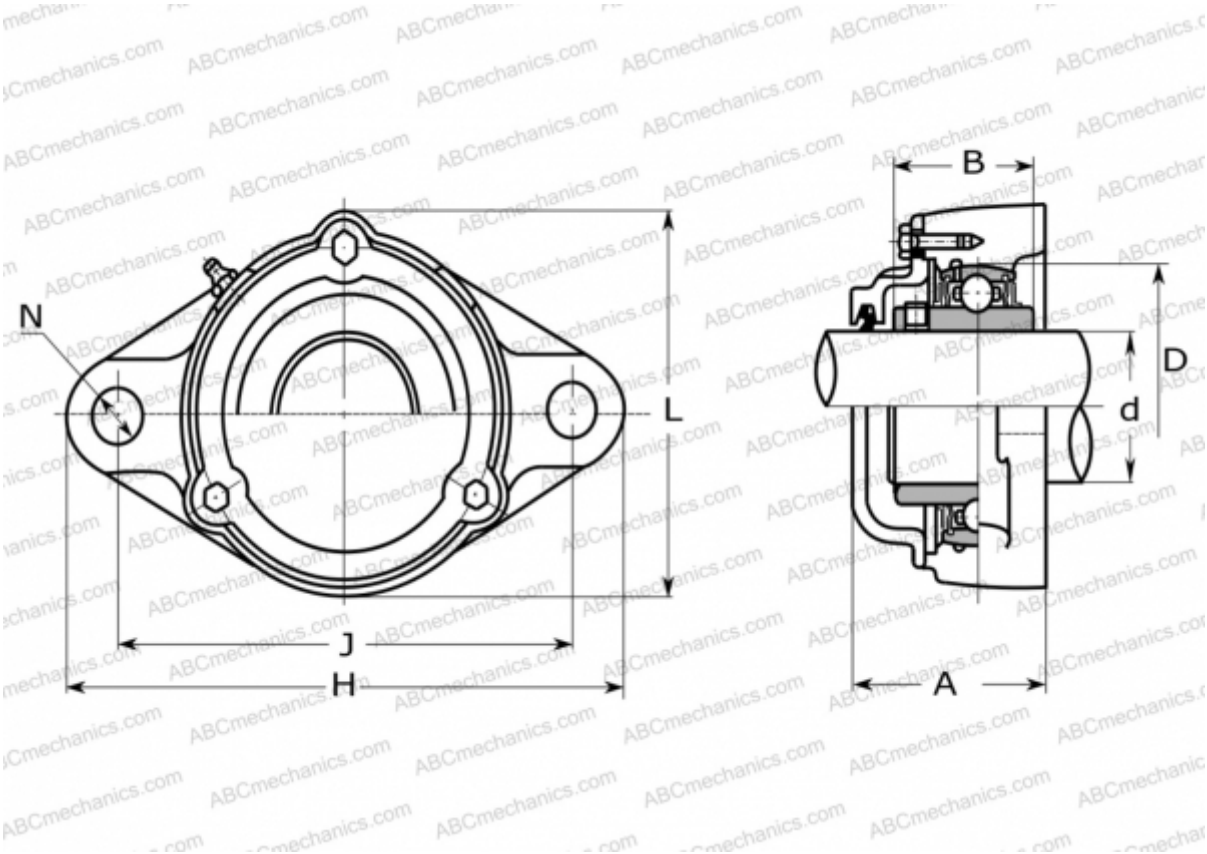

Технические характеристики

РАЗМЕРЫ, ММ	
d	25,000
D	52,000
B	34,100
L	73,000
H	130,000
A	51,000
J	99,000
N	16,000
МАССА, КГ	1,000
Подшипник	UC 205
Корпус	CFL 205

ПРОИЗВОДИТЕЛЬ	ASAHI