# UCFL 207C ASAHI

Подшипниковые узлы

ТИП: Подшипниковые узлы с корпусами, Фланцевые с двумя отверстиями, Корпуса из серого чугуна, Подшипник с резьбовыми штифтами на внутреннем кольце, Тип UCFL..C с крышками из прессованной стали, открытое исполнение (ASAHI)

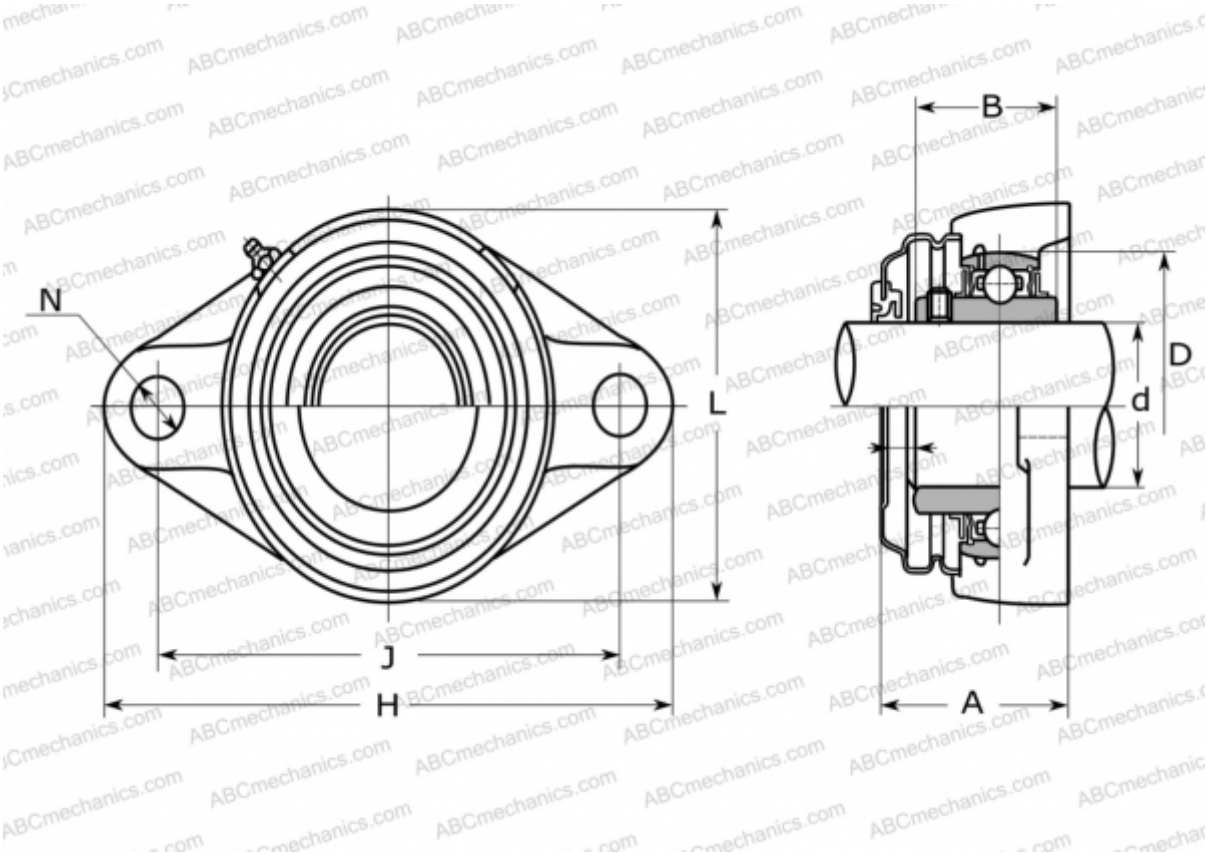


## Технические характеристики

| РАЗМЕРЫ, ММ | |
|---|---|
| d | 35,000 |
| D | 72,000 |
| B | 42,900 |
| L | 90,000 |
| H | 161,000 |
| A | 54,000 |
| J | 130,000 |
| N | 16,000 |
| **МАССА, КГ** | 1,300 |
| Подшипник | UC 207 |
| Корпус | FL 207C |

| ПРОИЗВОДИТЕЛЬ | ASAHI |
|---|---|