UCFK 210 ASAHI

Подшипниковые узлы

ТИП: Подшипниковые узлы с корпусами, Фланцевые с тремя отверстиями с кронштейном, Корпуса из серого чугуна, Подшипник с резьбовыми штифтами на внутреннем кольце, Тип UCFK (ASAHI)

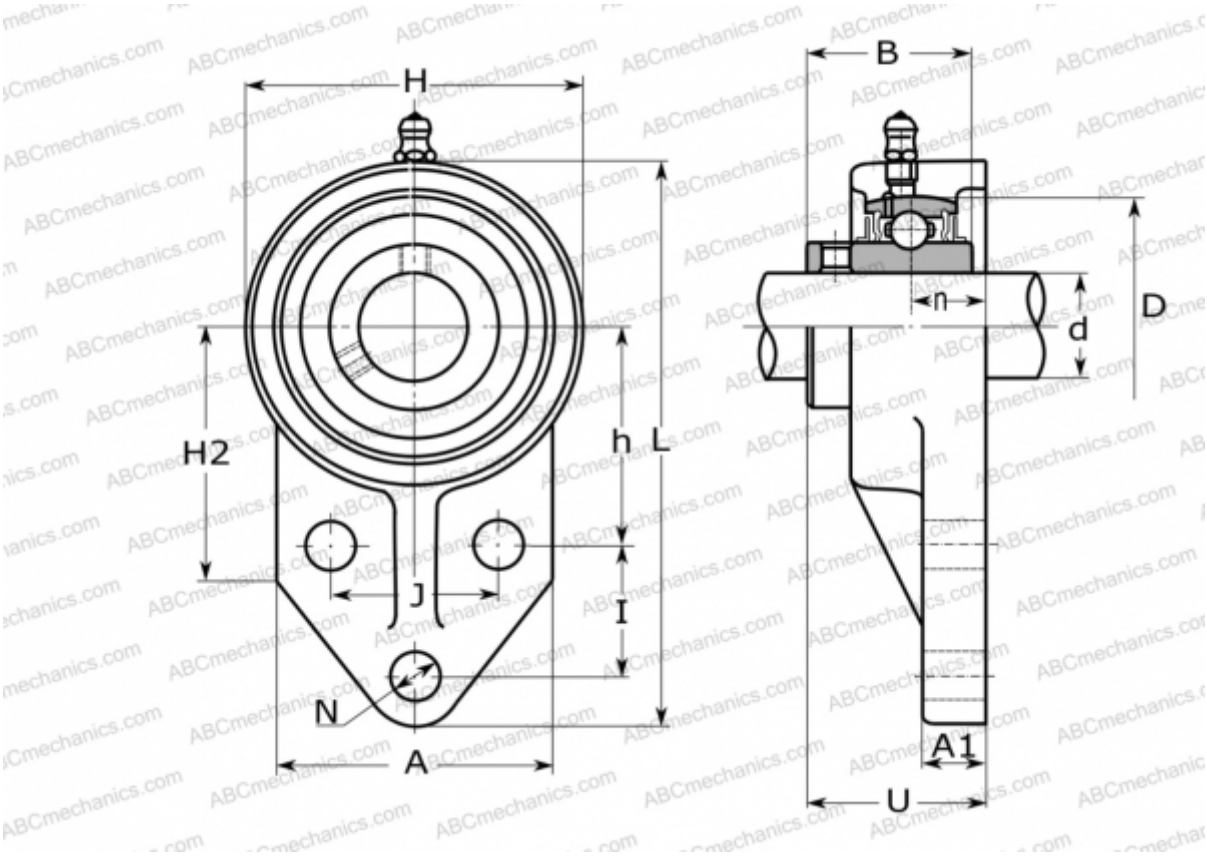

Технические характеристики

РАЗМЕРЫ, ММ	
d	50,000
D	90,000
B	51,600
L	184,000
H	112,000
A	86,000
H2	82,000
J	58,000
A1	18,000
N	12,000
U	54,600
I	46,000
h	68,000
n	22,000

МАССА, КГ	2,200
Подшипник	UC 210
Корпус	FK 210
ПРОИЗВОДИТЕЛЬ	ASAHI