PFT 25 RM SKF

Подшипниковые узлы

ТИП: Подшипниковые узлы с корпусами, Фланцевые с двумя отверстиями, Штампованные стальные корпуса, Подшипник с резьбовыми штифтами на внутреннем кольце, Тип PFT..RM (SKF)

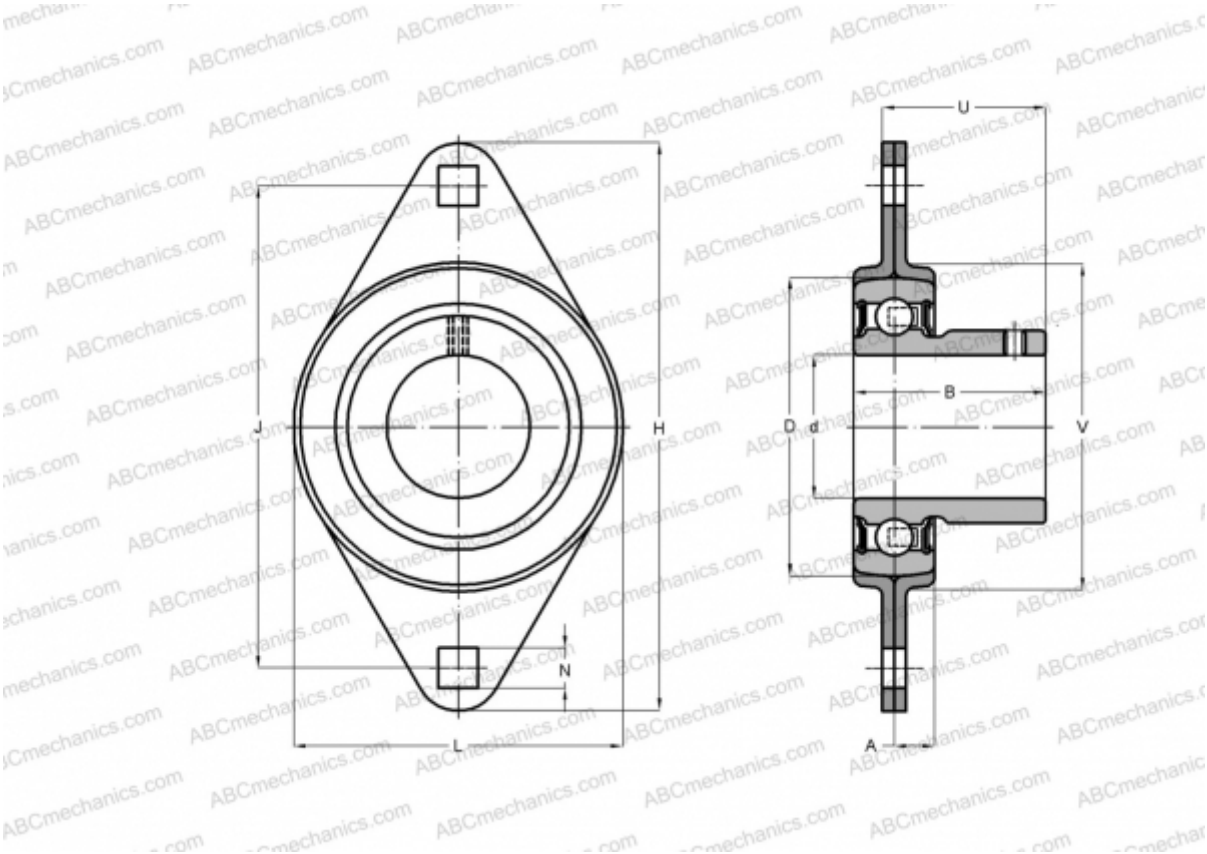

Технические характеристики

РАЗМЕРЫ, ММ	
d	25,000
D	52,000
B	27,200
H	95,000
A	9,000
J	76,000
H1	71,000
N	8,700
U	21,500
V	60,000
МАССА, КГ	0,250
Подшипник	YAT 205
Корпус	PFT 52

ПРОИЗВОДИТЕЛЬ	SKF

РАСЧЕТНЫЕ ДАННЫЕ	
Номинальная динамическая грузоподъёмность, C	14,000 кН
Номинальная статическая грузоподъёмность, Co	7,800 кН
Предел усталостной прочности, Pu	0,335 кН