PFD 20 RM SKF

Подшипниковые узлы

ТИП: Подшипниковые узлы с корпусами, Фланцевые с тремя отверстиями, Штампованные стальные корпуса, Подшипник с резьбовыми штифтами на внутреннем кольце, Тип PFD..RM (SKF)

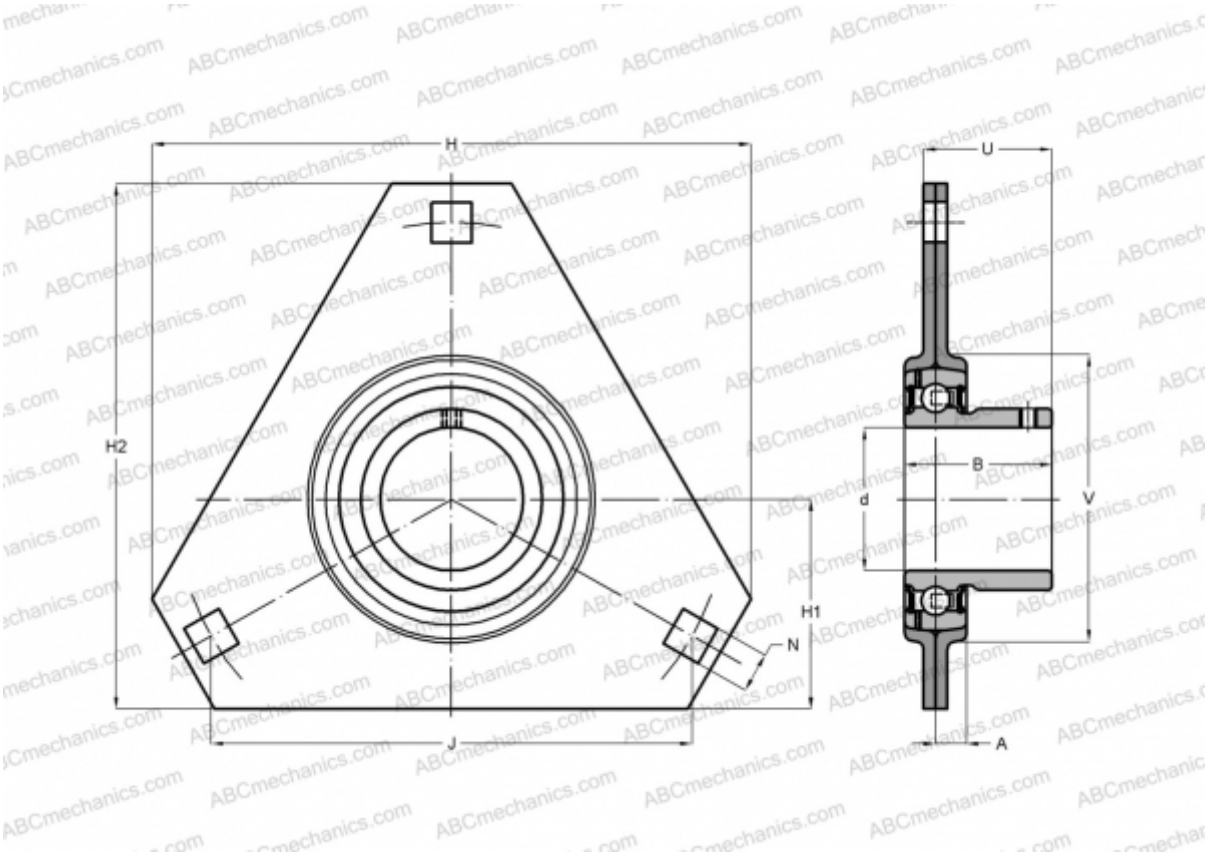

Технические характеристики

РАЗМЕРЫ, ММ	
d	20,000
D	47,000
B	25,500
H	91,000
A	8,000
J	71,500
H1	32,000
N	8,700
U	20,300
V	55,000
МАССА, КГ	0,230
Подшипник	YAT 204
Корпус	PFD 47

ПРОИЗВОДИТЕЛЬ	SKF

РАСЧЕТНЫЕ ДАННЫЕ	
Номинальная динамическая грузоподъёмность, C	12,700 кН
Номинальная статическая грузоподъёмность, Co	6,550 кН
Предел усталостной прочности, Pu	0,280 кН