PFT 30 WF SKF

Подшипниковые узлы

ТИП: Подшипниковые узлы с корпусами, Фланцевые с двумя отверстиями, Штампованные стальные корпуса, Подшипник с эксцентриковым закрепительным кольцом, Тип PFT..WF (SKF)

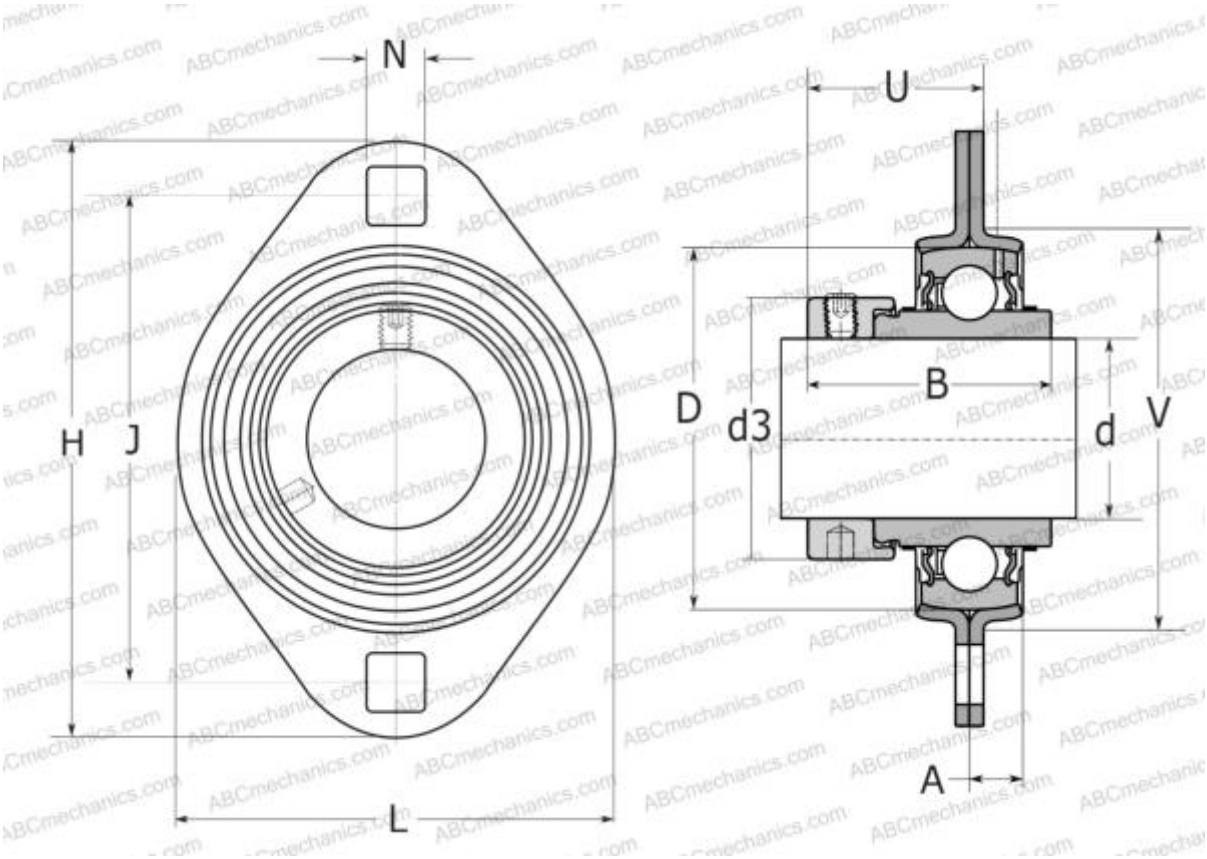

Технические характеристики

РАЗМЕРЫ, ММ	
d	30,000
D	62,000
B	48,400
L	84,000
H	112,000
A	9,500
J	90,500
N	10,500
d3	44,100
U	32,600
V	71,000
МАССА, КГ	0,520
Подшипник	YEL 206-2F
Корпус	PFT 62
ПРОИЗВОДИТЕЛЬ	SKF

РАСЧЕТНЫЕ ДАННЫЕ	
Номинальная динамическая грузоподъёмность, C	19,500 кН
Номинальная статическая грузоподъёмность, Co	11,200 кН
Предел усталостной прочности, Pu	0,475 кН