PFD 40 FM SKF

Подшипниковые узлы

ТИП: Подшипниковые узлы с корпусами, Фланцевые с тремя отверстиями, Штампованные стальные корпуса, Подшипник с эксцентриковым закрепительным кольцом, Тип PFD..FM (SKF)

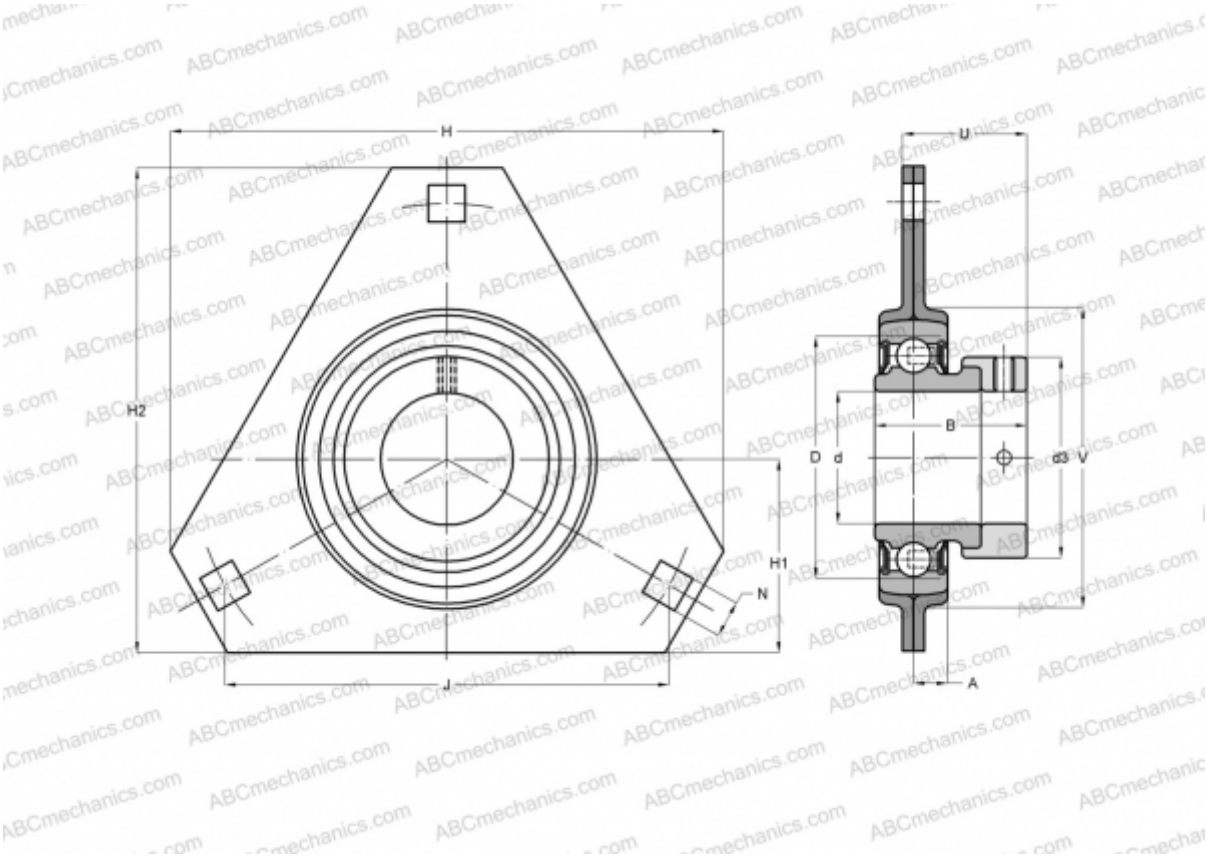

Технические характеристики

РАЗМЕРЫ, ММ	
d	40,000
D	80,000
B	43,700
H	148,000
A	10,000
J	119,000
H1	53,000
N	13,500
d3	56,500
U	36,200
V	91,000
МАССА, КГ	1,050
Подшипник	YET 208

Корпус	PFD 80
ПРОИЗВОДИТЕЛЬ	SKF
РАСЧЕТНЫЕ ДАННЫЕ	
Номинальная динамическая грузоподъёмность, C	30,700 кН
Номинальная статическая грузоподъёмность, Co	19,000 кН
Предел усталостной прочности, Pu	0,800 кН