PFT 1.1/2 FM SKF

Подшипниковые узлы

ТИП: Подшипниковые узлы с корпусами, Фланцевые с двумя отверстиями, Штампованные стальные корпуса, Подшипник с эксцентриковым закрепительным кольцом, Тип PFT..FM (SKF), дюймовый

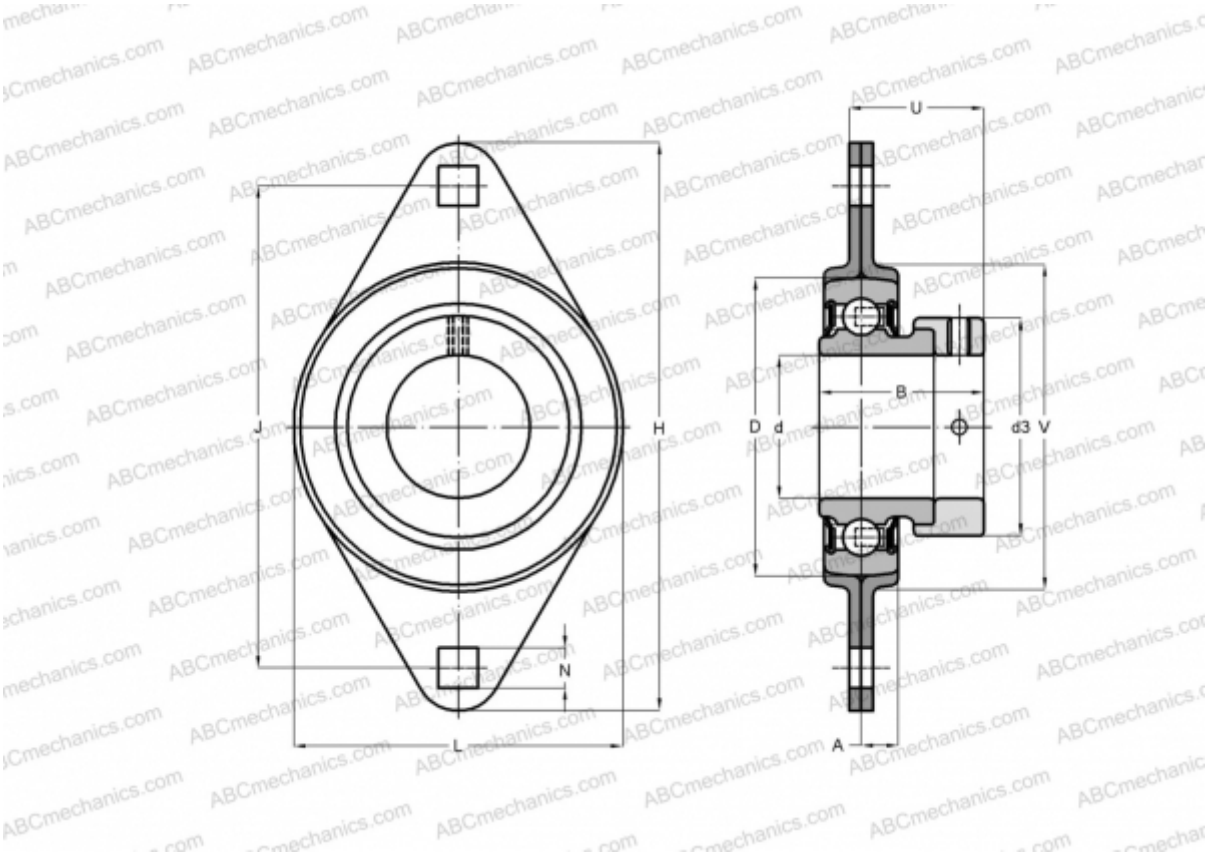

Технические характеристики

РАЗМЕРЫ, ММ	
d	38,100
D	80,000
B	43,700
L	104,000
H	148,000
A	10,000
J	119,000
N	13,500
d3	56,500
U	36,200
V	91,000

МАССА, КГ	0,980
Подшипник	YET 208-108
Корпус	PFT 80
ПРОИЗВОДИТЕЛЬ	SKF

РАСЧЕТНЫЕ ДАННЫЕ	
Номинальная динамическая грузоподъёмность, C	30,700 кН
Номинальная статическая грузоподъёмность, Co	19,000 кН
Предел усталостной прочности, Pu	0,800 кН