TU 25 TF SKF

Подшипниковые узлы

ТИП: Подшипниковые узлы с корпусами, С корпусами-натяжителями, Корпуса из серого чугуна, Подшипник с резьбовыми штифтами на внутреннем кольце, Тип TU/TUJ..TF (SKF)

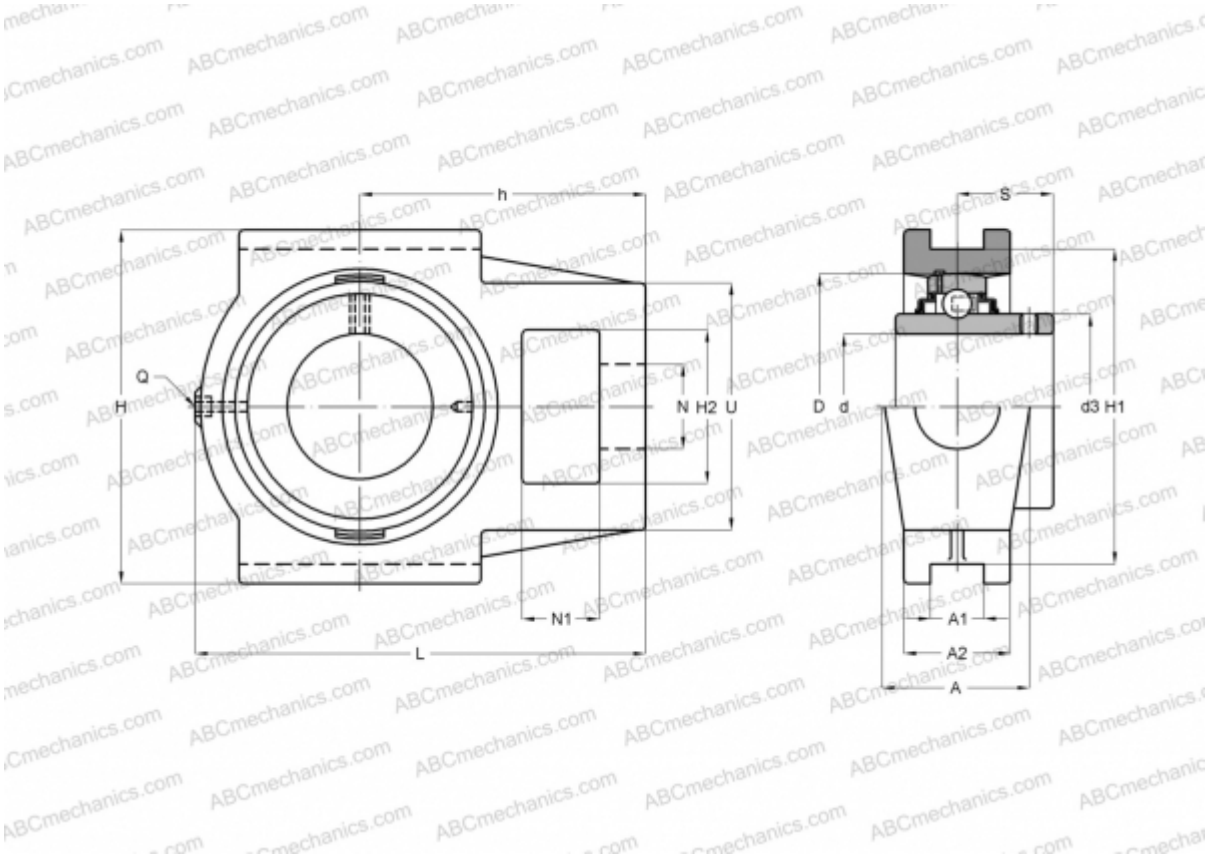

Технические характеристики

РАЗМЕРЫ, ММ	
d	25,000
D	52,000
B	34,100
L	100,000
H	91,000
A	34,000
H2	33,000
A1	13,500
A2	25,000
H1	76,000
N	19,000
N1	16,000
S	19,800
U	53,000
h	64,000

МАССА, КГ	0,770
Подшипник	YAR 205-2F
Корпус	TU 505 M
Защитная крышка	ECY 205
ПРОИЗВОДИТЕЛЬ	SKF

РАСЧЕТНЫЕ ДАННЫЕ	
Номинальная динамическая грузоподъёмность, C	14,000 кН
Номинальная статическая грузоподъёмность, Co	7,800 кН
Предел усталостной прочности, Pu	0,335 кН

Подшипниковые узлы, корпуса

РАСЧЕТНЫЕ ДАННЫЕ

Предельная частота вращения	7000 об/мин