# TUJ 25 TF SKF

Подшипниковые узлы

ТИП: Подшипниковые узлы с корпусами, С корпусами-натяжителями, Корпуса из серого чугуна, Подшипник с резьбовыми штифтами на внутреннем кольце, Тип TU/TUJ..TF (SKF)

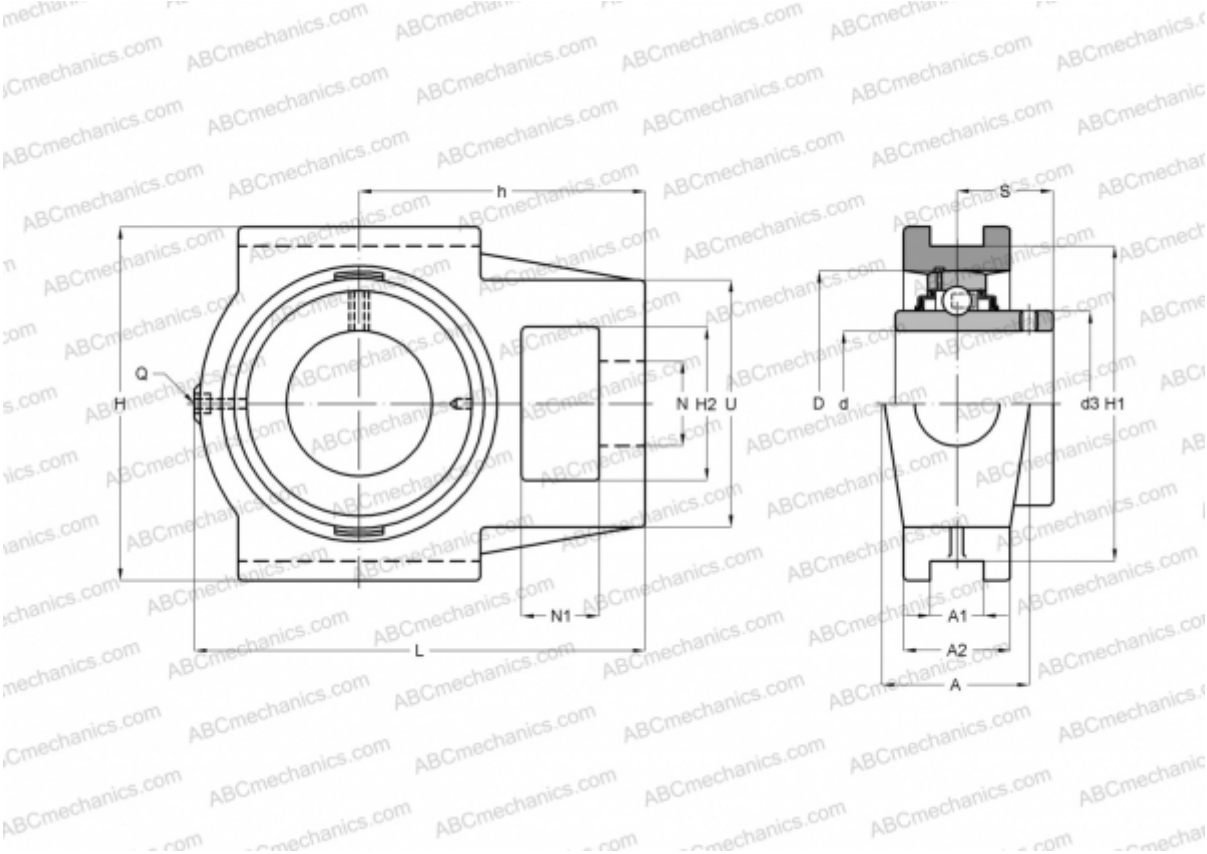


## Технические характеристики

| РАЗМЕРЫ, ММ | |
|---|---|
| d | 25,000 |
| D | 52,000 |
| B | 34,100 |
| L | 100,000 |
| H | 91,000 |
| A | 34,000 |
| H2 | 33,000 |
| A1 | 12,000 |
| A2 | 25,000 |
| H1 | 76,000 |
| N | 19,000 |
| N1 | 16,000 |
| S | 19,800 |
| U | 53,000 |
| h | 64,000 |

| МАССА, КГ | 0,820 |
|---|---|
| Подшипник | YAR 205-2F |
| Корпус | TUJ 505 |
| **ПРОИЗВОДИТЕЛЬ** | SKF |
| **РАСЧЕТНЫЕ ДАННЫЕ** | |
| Номинальная динамическая грузоподъёмность, C | 14,000 кН |
| Номинальная статическая грузоподъёмность, Co | 7,800 кН |
| Предел усталостной прочности, Pu | 0,335 кН |
| **РАСЧЕТНЫЕ ДАННЫЕ** | |
| Предельная частота вращения | 7000 об/мин |