# TU 30 TF SKF

Подшипниковые узлы

ТИП: Подшипниковые узлы с корпусами, С корпусами-натяжителями, Корпуса из серого чугуна, Подшипник с резьбовыми штифтами на внутреннем кольце, Тип TU/TUJ..TF (SKF)

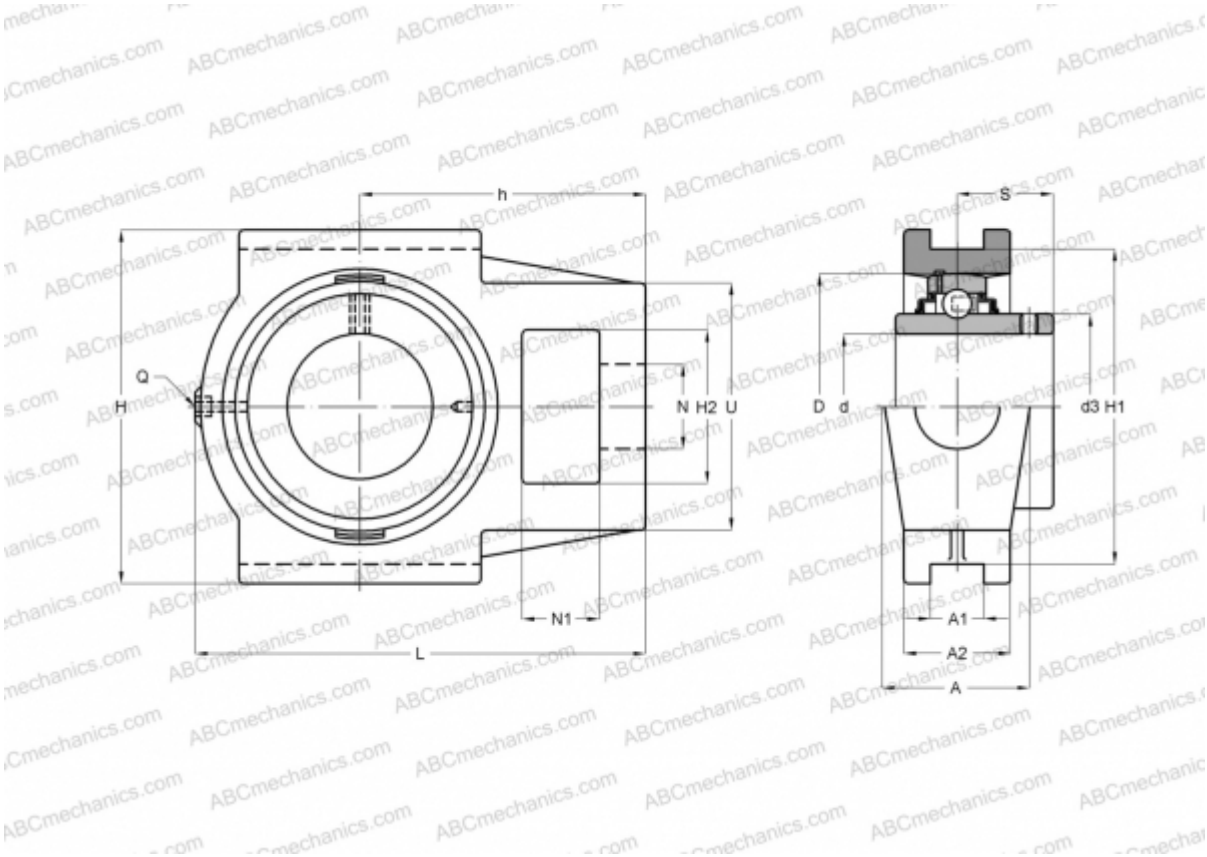


## Технические характеристики

| РАЗМЕРЫ, ММ | |
|---|---|
| d | 30,000 |
| D | 62,000 |
| B | 38,100 |
| L | 114,000 |
| H | 104,000 |
| A | 37,000 |
| H2 | 37,000 |
| A1 | 13,500 |
| A2 | 28,000 |
| H1 | 89,000 |
| N | 22,000 |
| N1 | 16,000 |
| S | 22,200 |
| U | 56,000 |
| h | 70,000 |

| МАССА, КГ | 1,250 |
|---|---|
| Подшипник | YAR 206-2F |
| Корпус | TU 506 M |
| Защитная крышка | ECY 206 |
| **ПРОИЗВОДИТЕЛЬ** | SKF |

| РАСЧЕТНЫЕ ДАННЫЕ | |
|---|---|
| Номинальная динамическая грузоподъёмность, C | 19,500 кН |
| Номинальная статическая грузоподъёмность, Co | 11,200 кН |
| Предел усталостной прочности, Pu | 0,475 кН |

# Подшипниковые узлы, корпуса

**РАСЧЕТНЫЕ ДАННЫЕ**

| | |
|---|---|
| Предельная частота вращения | 6300 об/мин |