SY 1.7/16 TF/VA201 SKF

Подшипниковые узлы

ТИП: Подшипниковые узлы с корпусами, Стационарные, Широкие корпуса из серого чугуна (на лапах), Подшипник с резьбовыми штифтами на внутреннем кольце, Тип SY..TF/VA201, для высоких температур, дюймовые (-40°/+250°) (SKF)

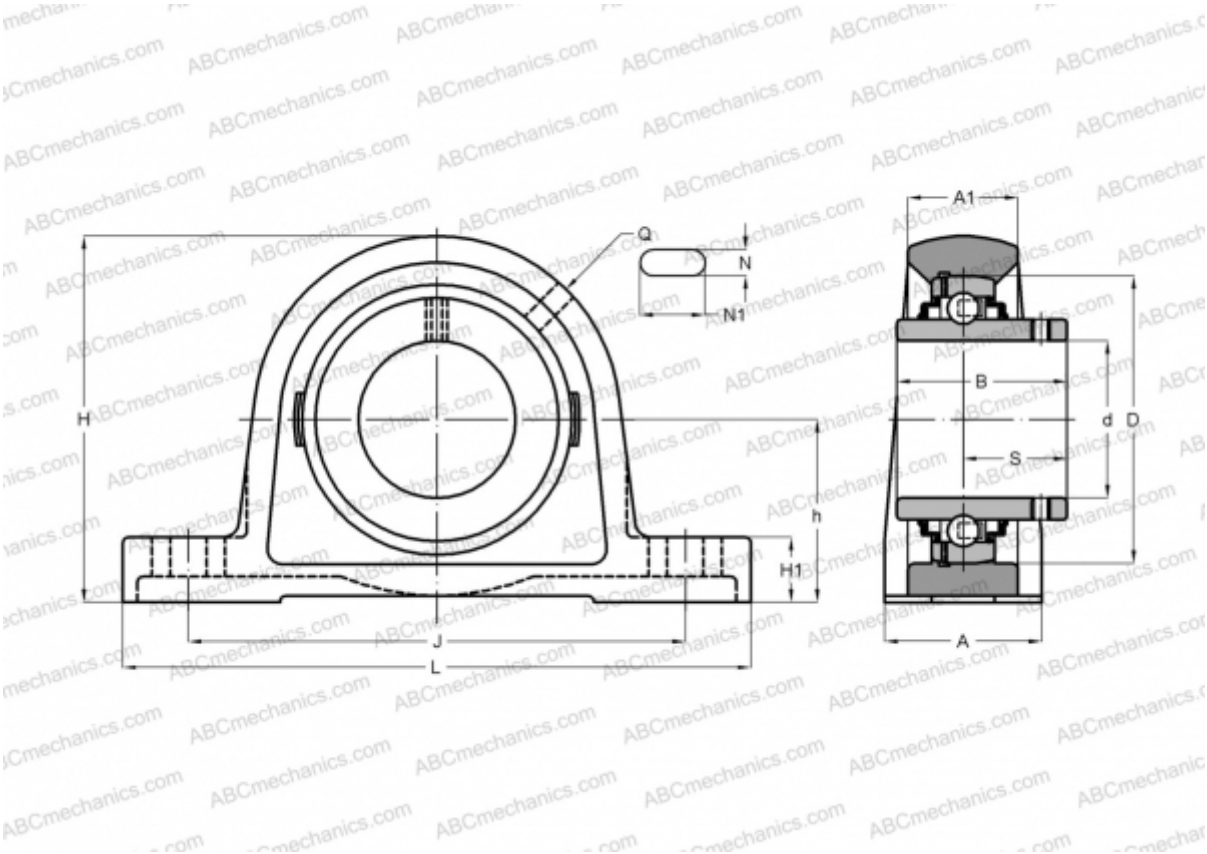

Технические характеристики

РАЗМЕРЫ, ММ	
d	36,512
D	72,000
B	42,900
L	160,000
H	93,000
A	45,000
J	126,000
H1	19,000
N	14,000
N1	21,000
h	47,600
МАССА, КГ	1,450
Подшипник	YAR 207-107 2F/VA201
Корпус	SY 507 U/VA228
ПРОИЗВОДИТЕЛЬ	SKF

РАСЧЕТНЫЕ ДАННЫЕ	
Номинальная динамическая грузоподъёмность, C	25,500 кН
Номинальная статическая грузоподъёмность, Co	15,300 кН
Предельная частота вращения	80 об/мин

РАСЧЕТНЫЕ ДАННЫЕ	
Рабочая температура макс	250 °C